第72回全国高等学校バドミントン選手権大会奈良県予選会

日時：令和3年5月29・30日、6月5・6・12日
場所：天理市総合体育館・すこやか斑鳩スポーツセンター
奈良学園大学・生駒市体育協会滝寺SC

【男子ダブルス】

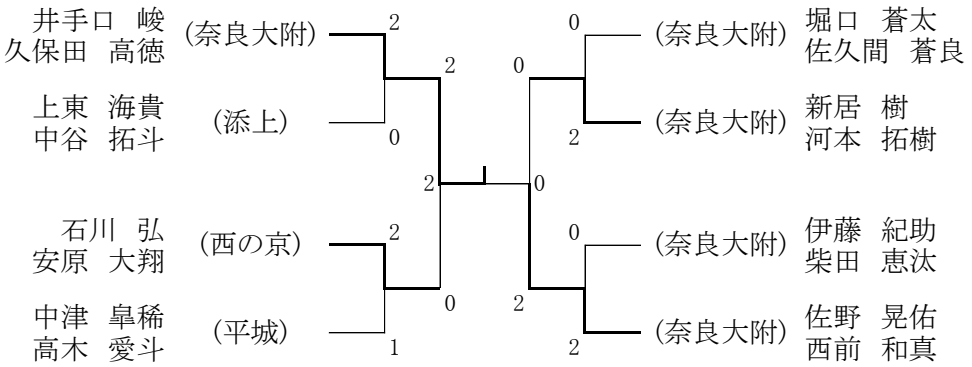

【女子ダブルス】

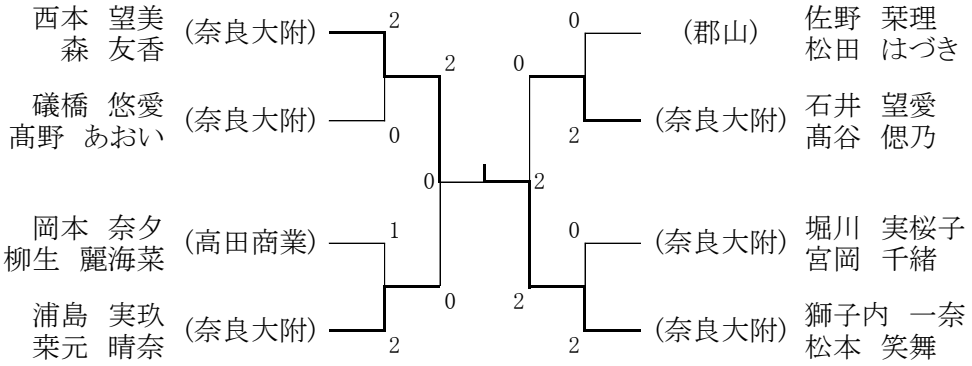

【男子シングルス】

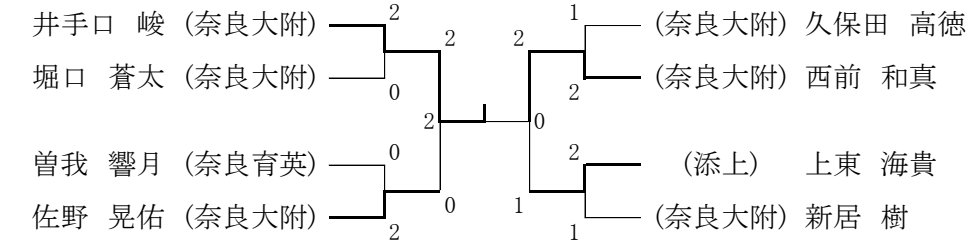

【女子シングルス】

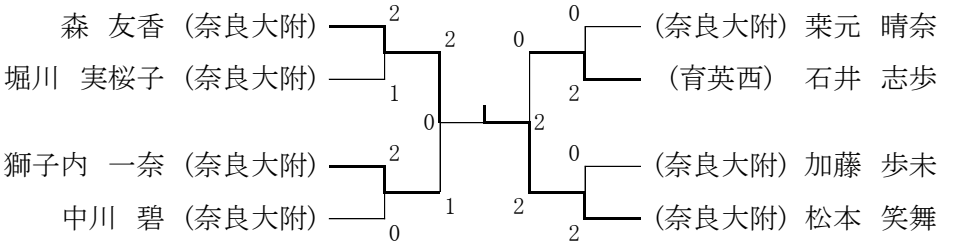

第72回全国高等学校バドミントン選手権大会奈良県予選会

日時：令和3年5月29・30日、6月5・6・12日
場所：天理市総合体育館・すこやか斑鳩スポーツセンター
奈良学園大学・生駒市体育協会滝寺SC

《男子シングルス》

四回戦			21 − 11				
BS089	井手口　峻	2	21 − 2	0	辻本　孝		
	（奈良大附）		−		（法隆寺国際）		
			21 − 14				
BS090	堀口　蒼太	2	21 − 7	0	土居　諒彦		
	（奈良大附）		−		（奈良）		
			21 − 12				
BS091	曽我　響月	2	21 − 17	0	塩河　瞬也		
	（奈良育英）		−		（二階堂）		
			21 − 17				
BS092	佐野　晃佑	2	21 − 17	0	中津　皐稀		
	（奈良大附）		−		（平城）		
			21 − 8				
BS093	久保田　高徳	2	21 − 8	0	増田　尚悟		
	（奈良大附）		−		（西の京）		
			21 − 13				
BS094	西前　和真	2	21 − 8	0	禰宜田　晴輝		
	（奈良大附）		−		（郡山）		
			21 − 5				
BS095	上東　海貴	2	21 − 16	0	小西　直斗		
	（添上）		−		（郡山）		
			21 − 14				
BS096	新居　樹	2	21 − 5	0	山根　潤也		
	（奈良大附）		−		（西の京）		
準々決勝			21 − 4				
BS097	井手口　峻	2	21 − 3	0	堀口　蒼太		
	（奈良大附）		−		（奈良大附）		
			21 − 13				
BS098	佐野　晃佑	2	21 − 4	0	曽我　響月		
	（奈良大附）		−		（奈良育英）		
			20 − 22				
BS099	西前　和真	2	21 − 12	1	久保田　高徳		
	（奈良大附）		21 − 16		（奈良大附）		
			19 − 21				
BS100	上東　海貴	2	21 − 18	1	新居　樹		
	（添上）		21 − 12		（奈良大附）		
準決勝			21 − 10				
BS101	井手口　峻	2	21 − 9	0	佐野　晃佑		
	（奈良大附）		−		（奈良大附）		
			22 − 20				
BS102	西前　和真	2	18 − 21	1	上東　海貴		
	（奈良大附）		23 − 21		（添上）		
決勝			21 − 17				
BS103	井手口　峻	2	21 − 12	0	西前　和真		
	（奈良大附）		−		（奈良大附）		

《女子シングルス》

四回戦			21 − 6				
GS098	森　友香	2	21 − 12	0	懸尾　愛華		
	（奈良大附）		−		（朱雀・商工）		
			21 − 17				
GS099	堀川　実桜子	2	21 − 10	0	今里　ゆう		
	（奈良大附）		−		（郡山）		
			21 − 14				
GS100	獅子内　一奈	2	21 − 16	0	渡邊　衣純		
	（奈良大附）		−		（一条）		
			21 − 13				
GS101	中川　碧	2	12 − 21	1	柳生　麗海菜		
	（奈良大附）		23 − 21		（高田商業）		
			21 − 19				
GS102	栗元　晴奈	2	21 − 15	0	森田　綾乃		
	（奈良大附）		−		（平城）		
			21 − 8				
GS103	石井　志歩	2	21 − 9	0	井谷　真花		
	（育英西）		−		（高田商業）		
			21 − 15				
GS104	加藤　歩未	2	21 − 8	0	梅本　実紀		
	（奈良大附）		−		（高田）		
			21 − 2				
GS105	松本　笑舞	2	21 − 3	0	篠木　佑奈		
	（奈良大附）		−		（桜井）		
準々決勝			14 − 21				
GS106	森　友香	2	21 − 19	1	堀川　実桜子		
	（奈良大附）		21 − 15		（奈良大附）		
			21 − 12				
GS107	獅子内　一奈	2	21 − 16	0	中川　碧		
	（奈良大附）		−		（奈良大附）		
			21 − 11				
GS108	石井　志歩	2	21 − 19	0	栗元　晴奈		
	（育英西）		−		（奈良大附）		
			21 − 7				
GS109	松本　笑舞	2	21 − 8	0	加藤　歩未		
	（奈良大附）		−		（奈良大附）		
準決勝			21 − 15				
GS110	森　友香	2	17 − 21	1	獅子内　一奈		
	（奈良大附）		21 − 14		（奈良大附）		
			21 − 14				
GS111	松本　笑舞	2	21 − 15	0	石井　志歩		
	（奈良大附）		−		（育英西）		
決勝			21 − 16				
GS112	松本　笑舞	2	21 − 18	0	森　友香		
	（奈良大附）		−		（奈良大附）		

《男子ダブルス》

四回戦	井手口　峻		21 − 12		逸崎　赳志		
BD083	久保田　高徳	2	21 − 11	0	田中　聖也		
	（奈良大附）		−		（高田）		
	上東　海貴		21 − 15		野口　勇哉		
BD084	中谷　拓斗	2	22 − 20	0	岩本　倫太郎		
	（添上）		−		（奈良大附）		
	石川　弘		21 − 16		山本　空		
BD085	安原　大翔	2	21 − 12	0	河口　樹		
	（西の京）		−		（法隆寺国際）		
	中津　皐稀		21 − 11		勝丸　徳樹		
BD086	高木　愛斗	2	21 − 18	0	多田　侑生		
	（平城）		−		（奈良大附）		
	堀口　蒼太		21 − 9		太田　良太		
BD087	佐久間　蒼良	2	21 − 6	0	曽我　響月		
	（奈良大附）		−		（奈良育英）		
	新居　樹		21 − 11		吾妻　隆一良		
BD088	河本　拓樹	2	21 − 8	0	前田　康成		
	（奈良大附）		−		（東大寺学園）		
	伊藤　紀助		21 − 11		西村　友寿		
BD089	柴田　恵汰	2	21 − 12	0	網田　明		
	（奈良大附）		−		（添上）		
	佐野　晃佑		21 − 7		加藤　宏脩		
BD090	西前　和真	2	21 − 4	0	大村　亮介		
	（奈良大附）		−		（一条）		
準々決勝	井手口　峻		21 − 18		上東　海貴		
BD091	久保田　高徳	2	21 − 12	0	中谷　拓斗		
	（奈良大附）		−		（添上）		
	石川　弘		21 − 23		中津　皐稀		
BD092	安原　大翔	2	21 − 15	1	高木　愛斗		
	（西の京）		21 − 19		（平城）		
	新居　樹		21 − 12		堀口　蒼太		
BD093	河本　拓樹	2	21 − 13	0	佐久間　蒼良		
	（奈良大附）		−		（奈良大附）		
	佐野　晃佑		21 − 14		伊藤　紀助		
BD094	西前　和真	2	21 − 13	0	柴田　恵汰		
	（奈良大附）		−		（奈良大附）		
準決勝	井手口　峻		21 − 10		石川　弘		
BD095	久保田　高徳	2	21 − 12	0	安原　大翔		
	（奈良大附）		−		（西の京）		
	佐野　晃佑		21 − 19		新居　樹		
BD096	西前　和真	2	21 − 16	0	河本　拓樹		
	（奈良大附）		−		（奈良大附）		
決勝	井手口　峻		21 − 16		佐野　晃佑		
BD097	久保田　高徳	2	21 − 14	0	西前　和真		
	（奈良大附）		−		（奈良大附）		

《女子ダブルス》

四回戦	西本　望美		21 − 10		三輪　夏菜		
GD089	森　友香	2	21 − 15	0	河合　和花		
	（奈良大附）		−		（登美・国際）		
	礒橋　悠愛		16 − 21		小池　和香		
GD090	髙野　あおい	2	21 − 16	1	渡邊　衣純		
	（奈良大附）		21 − 9		（一条）		
	岡本　奈夕		21 − 12		日浦　杏		
GD091	柳生　麗海菜	2	21 − 7	0	有田　媛香		
	（高田商業）		−		（帝塚山）		
	浦島　実玖		21 − 10		石井　志歩		
GD092	栗元　晴奈	2	21 − 16	0	山根　紗優花		
	（奈良大附）		−		（育英西）		
	佐野　栞理		21 − 3		西川　楓子		
GD093	松田　はづき	2	21 − 8	0	大中　彩生		
	（郡山）		−		（高田）		
	石井　望愛		21 − 8		栗原　恵莉		
GD094	髙谷　偲乃	2	21 − 9	0	末田　凪		
	（奈良大附）		−		（登美・国際）		
	堀川　実桜子		21 − 14		梅本　実紀		
GD095	宮岡　千緒	2	21 − 11	0	峯岡　侑那		
	（奈良大附）		−		（高田）		
	獅子内　一奈		21 − 7		太田　結子		
GD096	松本　笑舞	2	21 − 4	0	渡邉　華乃		
	（奈良大附）		−		（奈良）		
準々決勝	西本　望美		21 − 15		礒橋　悠愛		
GD097	森　友香	2	21 − 11	0	髙野　あおい		
	（奈良大附）		−		（奈良大附）		
	浦島　実玖		21 − 16		岡本　奈夕		
GD098	栗元　晴奈	2	17 − 21	1	柳生　麗海菜		
	（奈良大附）		21 − 17		（高田商業）		
	石井　望愛		21 − 9		佐野　栞理		
GD099	髙谷　偲乃	2	21 − 19	0	松田　はづき		
	（奈良大附）		−		（郡山）		
	獅子内　一奈		21 − 14		堀川　実桜子		
GD100	松本　笑舞	2	21 − 14	0	宮岡　千緒		
	（奈良大附）		−		（奈良大附）		
準決勝	西本　望美		21 − 11		浦島　実玖		
GD101	森　友香	2	21 − 11	0	栗元　晴奈		
	（奈良大附）		−		（奈良大附）		
	獅子内　一奈		21 − 14		石井　望愛		
GD102	松本　笑舞	2	21 − 14	0	髙谷　偲乃		
	（奈良大附）		−		（奈良大附）		
決勝	獅子内　一奈		21 − 16		西本　望美		
GD103	松本　笑舞	2	21 − 13	0	森　友香		
	（奈良大附）		−		（奈良大附）		

第二代表決定戦

第1試合	佐野　晃佑	2	21 − 18	0	上東　海貴		
	（奈良大附）		21 − 13		（添上）		
			−				
第2試合	西前　和真	2	21 − 17	0	佐野　晃佑		
	（奈良大附）		21 − 15		（奈良大附）		
			−				

第1試合	石井　志歩	2	21 − 11	0	獅子内　一奈		
	（育英西）		21 − 9		（奈良大附）		
			−				
第2試合	石井　志歩	2	21 − 13	0	森　友香		
	（育英西）		21 − 12		（奈良大附）		
			−				

第1試合	新居　樹	2	21 − 13	0	石川　弘		
	河本　拓樹		21 − 16		安原　大翔		
	（奈良大附）		−		（西の京）		
第2試合	決勝の結果より実施せず						

第1試合	浦島　実玖	2	**21** − **8**	0	石井　望愛		
	栗元　晴奈		**21** − **17**		髙谷　偲乃		
	（奈良大附）		−		（奈良大附）		
第2試合	決勝の結果より実施せず						

インターハイ予選
令和3年5月29/30・6月5/6/12/13

男子団体(25)

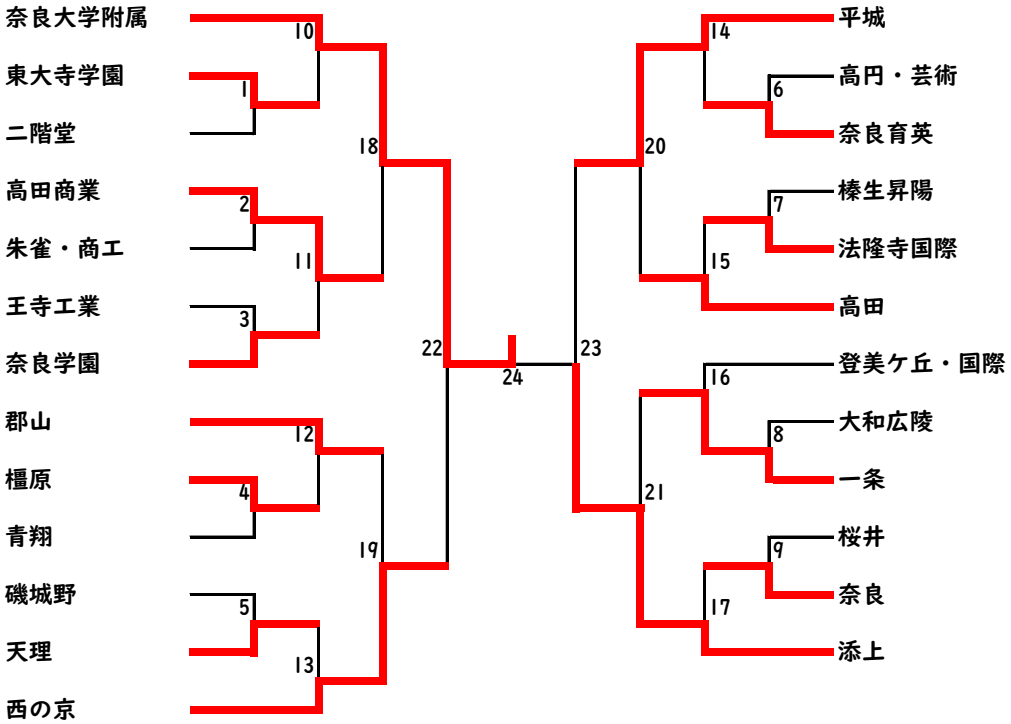

女子団体(25)

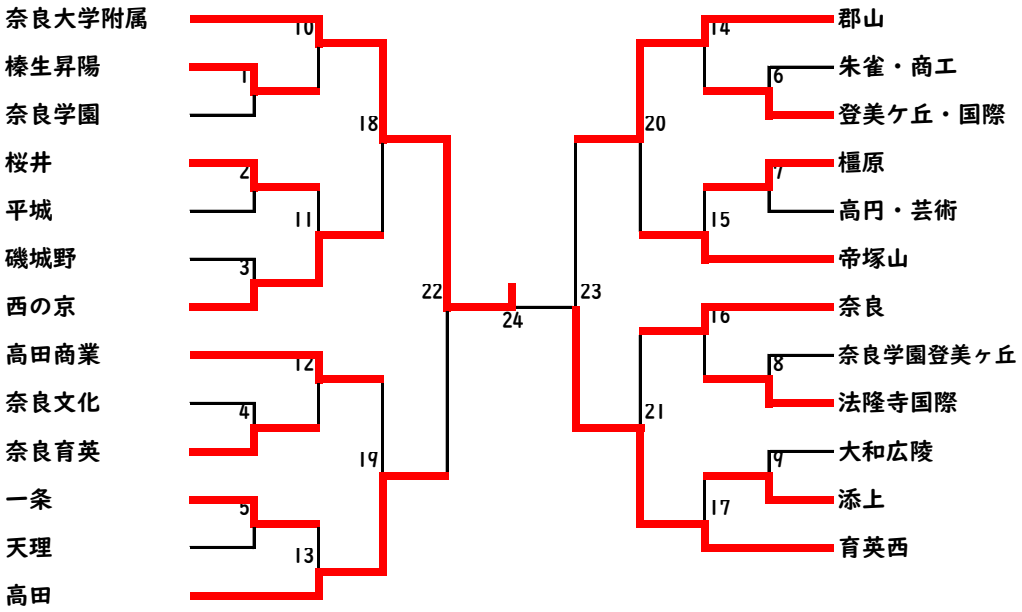

第72回全国高等学校バドミントン選手権大会奈良県予選会

日時：令和3年5月29・30日、6月5・6・12日
場所：天理市総合体育館・すこやか斑鳩スポーツセンター
奈良学園大学・生駒市体育協会滝寺SC

【男子団体】

学校対抗 男子≫一回戦

BT01	東大寺学園 (奈良)		3	－	0		二階堂 (奈良)
D1	鈴木　太晴 中山　晃毅	2	21 － 12 21 － 12 －		0		大嶋　修斗 山口　嵐
D2	山本　和希 藤野　海飛	2	21 － 17 21 － 16 －		0		塩河　瞬也 三森　駿也
S1	柏　明哲	2	17 － 21 21 － 11 21 － 11		1		井ノ口　剛史
S2	鈴木　太晴		－ － －				塩河　瞬也
S3	中山　晃毅		－ － －				三森　駿也

学校対抗 男子≫一回戦

BT02	高田商業 (奈良)		3	－	1		朱雀･商工 (奈良)
D1	西浦　祐哉 内藤　真仁	2	21 － 12 21 － 8 －		0		西前　侑誠 大塚　新太
D2	乾　貴道 西上　和葉	0	14 － 21 17 － 21 －		2		森本　総史 新井　大介
S1	中西　康希	2	22 － 20 21 － 19 －		0		氏家　英俊
S2	内藤　真仁	2	21 － 8 21 － 10 －		0		新井　大介
S3	西浦　祐哉		－ － －				森本　総史

学校対抗 男子≫一回戦

BT03	奈良学園 (奈良)		3	－	0		王寺工業 (奈良)
D1	和田　峻介 大貫　喜晴	2	21 － 13 21 － 11 －		0		中森　周平 中 琉希明
D2	北河　龍ノ助 川那部　将悟	2	21 － 12 21 － 8 －		0		福井　雅紘 小椋　匠
S1	辻田　丞太郎	2	21 － 8 16 － 21 21 － 18		1		寺中　春稀
S2	和田　峻介		－ － －				中 琉希明
S3	川那部　将悟		－ － －				中森　周平

学校対抗 男子≫一回戦

BT04	橿原 (奈良)		3	－	1		青翔 (奈良)
D1	沖本　楓斗 神部　龍飛	2	21 － 7 21 － 8 －		0		澤田　雅希 西　悠斗
D2	宇田　亮太 山下　玄騎	1	11 － 21 24 － 22 20 － 22		2		辻本　大智 藤原　琉星
S1	鈴木　太智	2	21 － 8 21 － 3 －		0		大賀　龍太
S2	沖本　楓斗	2	21 － 13 21 － 13 －		0		藤原　琉星
S3	神部　龍飛		－ － －				澤田　雅希

学校対抗 男子≫一回戦

BT05	天理 (奈良)		3	－	0		磯城野 (奈良)
D1	菊田　貞孝 渡部　孝徳	2	21 － 11 21 － 8 －		0		斉藤　憲伸 海老原　樹希斗
D2	有谷　和真 石川　雅志	2	21 － 8 21 － 9 －		0		嘉本　有祈人 宗行　哲平
S1	尾留川　孝太郎	2	21 － 14 21 － 10 －		0		福嶋　太輔
S2	菊田　貞孝		－ － －				斉藤　憲伸
S3	渡部　孝徳		－ － －				海老原　樹希斗

学校対抗 男子≫一回戦

BT06	奈良育英 (奈良)		3	－	0		高円･芸術 (奈良)
D1	太田　良太 藤原　光晟	2	21 － 8 21 － 10 －		0		田所　輝空 大塚　英介
D2	安達　悠真 髙木　颯大	2	21 － 16 21 － 16 －		0		杉本　元気 松村　祐規
S1	曽我　響月	2	21 － 8 21 － 9 －		0		榎並　芽吹
S2	太田　良太		－ － －				杉本　元気
S3	安達　悠真		－ － －				松村　祐規

学校対抗 男子≫一回戦

BT07	法隆寺国際 (奈良)		3	－	0		榛生昇陽 (奈良)
D1	辻本　孝 高木　良誠	2	21 － 14 21 － 9 －		0		野村　充希 山形　結希
D2	山本　空 河口　樹	2	21 － 6 21 － 5 －		0		上田　悠翔 岩永　典也
S1	宇惠　義貴	2	21 － 6 21 － 9 －		0		松村　陸叶
S2	辻本　孝		－ － －				野村　充希
S3	高木　良誠		－ － －				山形　結希

学校対抗 男子≫一回戦

BT08	一条 (奈良)		3	－	0		大和広陵 (奈良)
D1	森本　羽琉 服部　琉	2	21 － 9 21 － 13 －		0		福井　颯羅 和田　琉斗
D2	柴田　淳平 愛甲　雄人	2	21 － 4 21 － 9 －		0		弘中　稜 山下　誠哉
S1	佐野　快晴	2	21 － 1 21 － 1 －		0		兒島　美樹
S2	森本　羽琉		－ － －				福井　颯羅
S3	服部　琉		－ － －				和田　琉斗

学校対抗 男子≫一回戦

BT09	奈良 (奈良)		3 － 0		桜井 (奈良)
D1	平石 知也 金岡 佳吾	2	20 － 22 21 － 16 21 － 14	1	己之上 太陽 太田 陽介
D2	堺 耀介 土居 諒彦	2	21 － 8 21 － 11 －	0	岩阪 透士 酒井 颯
S1	下茂 寛治	2	22 － 24 21 － 17 21 － 17	1	今井 康生
S2	堺 耀介		－ － －		太田 陽介
S3	土居 諒彦		－ － －		己之上 太陽

学校対抗 男子≫二回戦

BT10	奈良大学附属 (奈良)		3 － 0		東大寺学園 (奈良)
D1	井手口 峻 久保田 高徳	2	21 － 4 21 － 6 －	0	鈴木 太晴 中山 晃毅
D2	佐野 晃佑 西前 和真	2	21 － 6 21 － 5 －	0	藤野 海飛 山本 和希
S1	新居 樹	2	21 － 6 21 － 12 －	0	柏 明哲
S2	井手口 峻		－ － －		鈴木 太晴
S3	久保田 高徳		－ － －		中山 晃毅

学校対抗 男子≫二回戦

BT11	高田商業 (奈良)		3 － 1		奈良学園 (奈良)
D1	西浦 祐哉 内藤 真仁	2	21 － 14 14 － 21 21 － 13	1	和田 峻介 大貫 喜晴
D2	乾 貴道 西上 和葉	0	20 － 22 20 － 22 －	2	川那部 将悟 北河 龍ノ助
S1	井上 敬太	2	21 － 15 21 － 19 －	0	辻田 丞太郎
S2	西浦 祐哉	2	21 － 8 21 － 9 －	0	川那部 将悟
S3	内藤 真仁		－ － －		和田 峻介

学校対抗 男子≫二回戦

BT012	郡山 (奈良)		3 － 0		橿原 (奈良)
D1	禰宜田 晴輝 石川 勇太	2	21 － 14 21 － 17 －	0	沖本 楓斗 神部 龍飛
D2	小西 直斗 中嶌 涼大	2	21 － 12 21 － 18 －	0	宇田 亮太 山下 玄騎
S1	中津 直輝	2	21 － 14 21 － 8 －	0	鈴木 太智
S2	禰宜田 晴輝		－ － －		沖本 楓斗
S3	小西 直斗		－ － －		神部 龍飛

学校対抗 男子≫二回戦

BT13	西の京 (奈良)		3 － 0		天理 (奈良)
D1	石川 弘 安原 大翔	2	22 － 20 21 － 10 －	0	有谷 和真 石川 雅志
D2	増田 尚悟 柿原 匠	2	21 － 18 21 － 12 －	0	菊田 貞孝 渡部 孝徳
S1	山根 潤也	2	21 － 10 24 － 22 －	0	尾留川 孝太郎
S2	安原 大翔		－ － －		菊田 貞孝
S3	石川 弘		－ － －		渡部 孝徳

学校対抗 男子≫二回戦

BT14	平城 (奈良)		3 － 1		奈良育英 (奈良)
D1	中津 皐稀 高木 愛斗	2	21 － 11 21 － 11 －	0	太田 良太 藤原 光晟
D2	林 捺生 山田 悠人	2	21 － 15 18 － 21 23 － 21	1	髙木 颯大 安達 悠真
S1	宮原 颯大	0	11 － 21 16 － 21 －	2	曽我 響月
S2	林 捺生	2	21 － 16 21 － 13 －	0	太田 良太
S3	中津 皐稀		－ － －		安達 悠真

学校対抗 男子≫二回戦

BT15	高田 (奈良)		3 － 0		法隆寺国際 (奈良)
D1	逸崎 赳志 田中 聖也	2	19 － 21 21 － 12 21 － 17	1	辻本 孝 高木 良誠
D2	柴田 凌 岡田 惺	2	24 － 26 21 － 17 21 － 19	1	山本 空 河口 樹
S1	大北 将一良	2	21 － 19 21 － 11 －	0	宇惠 義貴
S2	田中 聖也		－ － －		辻本 孝
S3	逸崎 赳志		－ － －		高木 良誠

学校対抗 男子≫二回戦

BT16	一条 (奈良)		3 － 1		登美ケ丘・国際 (奈良)
D1	森本 羽琉 服部 琉	2	21 － 11 21 － 18 －	0	辻内 貴人 江戸 大智
D2	愛甲 雄人 柴田 淳平	0	12 － 21 13 － 21 －	2	岩本 真季 日髙 雄太
S1	佐野 快晴	2	21 － 17 21 － 18 －	0	中村 航
S2	服部 琉	2	22 － 20 21 － 17 －	0	日髙 雄太
S3	森本 羽琉	0	21 － 23 11 － 8 －	1	岩本 真季

※S3は途中で打ち切り

学校対抗《男子≫二回戦

BT17	添上（奈良）		3 － 0		奈良（奈良）
D1	上東 海貴 中谷 拓斗	2	21 － 16 21 － 9 －	0	堺 耀介 土居 諒彦
D2	西村 友寿 網田 明	2	21 － 15 21 － 15 －	0	平石 知也 下茂 寛治
S1	源本 優希	2	21 － 10 21 － 10 －	0	齊藤 広樹
S2	上東 海貴		－ － －		堺 耀介
S3	中谷 拓斗		－ － －		土居 諒彦

学校対抗《男子≫準々決勝

BT18	奈良大学附属（奈良）		3 － 0		高田商業（奈良）
D1	井手口 峻 久保田 高徳	2	21 － 8 21 － 7 －	0	西浦 祐哉 内藤 真仁
D2	佐野 晃佑 西前 和真	2	21 － 4 21 － 0 －	0	中西 康希 井上 敬太
S1	多田 侑生	2	21 － 5 21 － 5 －	0	米倉 風太郎
S2	井手口 峻		－ － －		内藤 真仁
S3	久保田 高徳		－ － －		西浦 祐哉

学校対抗《男子≫準々決勝

BT19	西の京（奈良）		3 － 1		郡山（奈良）
D1	石川 弘 安原 大翔	2	21 － 13 21 － 18 －	0	小西 直斗 中嶌 涼大
D2	山根 潤也 上野 弘道	0	17 － 21 20 － 22 －	2	禰宜田 晴輝 石川 勇太
S1	増田 尚悟	2	21 － 16 21 － 16 －	0	中津 直輝
S2	安原 大翔	2	21 － 15 21 － 15 －	0	禰宜田 晴輝
S3	石川 弘		－ － －		小西 直斗

学校対抗《男子≫準々決勝

BT20	平城（奈良）		3 － 1		高田（奈良）
D1	新留 一輝 美野 弘貴	0	6 － 21 17 － 21 －	2	柴田 凌 田中 聖也
D2	中津 皐稀 高木 愛斗	2	21 － 8 21 － 10 －	0	大北 将一良 岡田 惺
S1	林 捺生	2	21 － 17 21 － 17 －	0	逸崎 赳志
S2	中津 皐稀	2	21 － 8 21 － 10 －	0	大北 将一良
S3	高木 愛斗		－ － －		田中 聖也

学校対抗《男子≫準々決勝

BT21	添上（奈良）		3 － 0		一条（奈良）
D1	上東 海貴 中谷 拓斗	2	21 － 13 21 － 7 －	0	森本 羽琉 服部 琉
D2	西村 友寿 網田 明	2	21 － 10 21 － 15 －	0	愛甲 雄人 柴田 淳平
S1	水谷 庵	2	21 － 13 21 － 19 －	0	佐野 快晴
S2	上東 海貴		－ － －		服部 琉
S3	中谷 拓斗		－ － －		森本 羽琉

学校対抗《男子≫準々決勝

BT22	奈良大学附属（奈良）		3 － 0		西の京（奈良）
D1	井手口 峻 久保田 高徳	2	21 － 14 21 － 11 －	0	石川 弘 安原 大翔
D2	佐野 晃佑 西前 和真	2	21 － 10 21 － 8 －	0	増田 尚悟 柿原 匠
S1	新居 樹	2	21 － 4 21 － 10 －	0	山根 潤也
S2	井手口 峻		－ － －		石川 弘
S3	久保田 高徳		－ － －		安原 大翔

学校対抗《男子≫準決勝

BT23	添上（奈良）		3 － 0		平城（奈良）
D1	中谷 拓斗 上東 海貴	2	14 － 21 21 － 15 21 － 19	1	中津 皐稀 高木 愛斗
D2	水谷 庵 徳田 神己	2	16 － 21 21 － 12 21 － 11	1	美野 弘貴 新留 一輝
S1	網田 明	2	21 － 15 21 － 19 －	0	林 捺生
S2	中谷 拓斗		－ － －		中津 皐稀
S3	上東 海貴		－ － －		高木 愛斗

学校対抗《男子≫決勝

BT24	奈良大学附属（奈良）		3 － 1		添上（奈良）
D1	井手口 峻 久保田 高徳	2	21 － 13 21 － 11 －	0	西村 友寿 網田 明
D2	佐野 晃佑 西前 和真	0	17 － 21 12 － 21 －	2	上東 海貴 中谷 拓斗
S1	新居 樹	2	21 － 9 21 － 7 －	0	水谷 庵
S2	井手口 峻	2	21 － 8 21 － 15 －	0	上東 海貴
S3	久保田 高徳	1	21 － 14 10 － 4 －	0	中谷 拓斗

※S3は途中で打ち切り

第72回全国高等学校バドミントン選手権大会奈良県予選会

日時：令和3年5月29・30日、6月5・6・12日
場所：天理市総合体育館・すこやか斑鳩スポーツセンター
奈良学園大学・生駒市体育協会滝寺SC

【女子団体】

学校対抗《女子》一回戦

GT01	榛生昇陽 (奈良)		3	－	1		奈良学園 (奈良)
D1	米田 愛桜 樋口 香凜	1	19 － 21 21 － 15 7 － 21		2	亀井 裕香 岡本 ふゆり
D2	安田 彩夏 大西 心愛	2	17 － 21 21 － 13 21 － 13		1	中村 美歌 渡邊 愛子
S1	中川 瑠菜	1	15 － 13 － －		0	松井 彩香
S2	大西 心愛	2	21 － 18 21 － 16 －		0	亀井 裕香
S3	岡嵜 葵		－ － －			森川 愛友

学校対抗《女子》一回戦

GT02	桜井 (奈良)		3	－	2		平城 (奈良)
D1	篠木 佑奈 岡田 すみれ	0	21 － 23 15 － 21 －		2	森田 綾乃 植田 きらり
D2	平池 美玖 山岡 絢未	2	21 － 18 18 － 21 21 － 8		1	井奥 光音 中 七海
S1	中田 姫万梨	2	21 － 16 21 － 14 －		0	三堀 紗穂
S2	岡田 すみれ	0	9 － 21 13 － 21 －		2	森田 綾乃
S3	篠木 佑奈	2	21 － 12 21 － 15 －		0	植田 きらり

学校対抗《女子》一回戦

GT03	西の京 (奈良)		3	－	0		磯城野 (奈良)
D1	中川 美咲 三嶋 菜奈羽	2	21 － 5 21 － 7 －		0	益岡 沙羅 下島 寿
D2	大西 瑠奈 中辻 萌咲	2	21 － 7 21 － 8 －		0	馬場 結愛 植田 響
S1	井関 優花	2	21 － 12 21 － 17 －		0	門野 史奈
S2	中川 美咲		－ － －			下島 寿
S3	三嶋 菜奈羽		－ － －			益岡 沙羅

学校対抗《女子》一回戦

GT04	奈良育英 (奈良)		3	－	2		奈良文化 (奈良)
D1	矢内 優里香 尾島 巳和	2	18 － 21 21 － 14 21 － 19		1	栗原 双葉 加藤 雫
D2	岡田 いろ葉 森 琴音	2	21 － 6 21 － 8 －		0	出水 麗 西辻 妃菜
S1	冨田 夏歩	1	21 － 17 12 － 21 17 － 21		2	中西 舞
S2	尾島 巳和	0	11 － 21 19 － 21 －		2	栗原 双葉
S3	岡田 いろ葉	2	21 － 6 21 － 15 －		0	布上 百葉

学校対抗《女子》一回戦

GT05	一条 (奈良)		3	－	0		天理 (奈良)
D1	小池 和香 渡邊 衣純	2	21 － 5 21 － 13 －		0	村山 結子 穀本 志菜
D2	森 千晏 岩井 睦実	2	21 － 17 21 － 10 －		0	増田 理沙 藤本 歩那
S1	赤木 風香	2	21 － 7 21 － 7 －		0	三村 桃子
S2	小池 和香		－ － －			藤本 歩那
S3	渡邊 衣純		－ － －			増田 理沙

学校対抗《女子》一回戦

GT06	登美ケ丘・国際 (奈良)		3	－	0		朱雀・商工 (奈良)
D1	栗原 恵莉 末田 凪	2	18 － 21 21 － 13 21 － 19		1	龍見 美佳 河野 美莉衣
D2	三輪 夏菜 河合 和花	2	21 － 14 21 － 4 －		0	浅井 結羽 懸尾 愛華
S1	栗原 真莉	2	21 － 18 21 － 16 －		0	畑山 みのり
S2	河合 和花		－ － －			懸尾 愛華
S3	三輪 夏菜		－ － －			河野 美莉衣

学校対抗《女子》一回戦

GT07	橿原 (奈良)		3	－	1		高円・芸術 (奈良)
D1	吉備 明佳里 仲尾 心美	2	21 － 10 21 － 10 －		0	松岡 歩々未 岡本 美咲
D2	髙添 真桜 吉田 有沙	1	21 － 18 17 － 21 5 － 21		2	青山 陽菜 吉本 美優
S1	山田 春奈	2	21 － 12 21 － 14 －		0	石川 晴菜
S2	吉備 明佳里	2	21 － 5 21 － 8 －		0	青山 陽菜
S3	仲尾 心美		－ － －			岡本 美咲

学校対抗《女子》一回戦

GT08	法隆寺国際 (奈良)		3	－	1		奈良学園登美ケ丘 (奈良)
D1	小林 朱音 川口 美咲	2	21 － 9 21 － 8 －		0	前田 瑞季 馬場 鈴
D2	生谷 夕雛 尾松 優有	2	21 － 15 21 － 4 －		0	伊藤 彩貴 文野 美海
S1	間宮 ここな	0	18 － 21 18 － 21 －		2	岡島 英美
S2	川口 美咲	2	21 － 7 21 － 9 －		0	中村 萌々
S3	小林 朱音		－ － －			文野 美海

学校対抗《女子》一回戦

GT09	添上（奈良）		3 － 0		大和広陵（奈良）
D1	森本 彩白 水野 杏香	2	21 － 12 21 － 13 －	0	中道 奈々美 大瀧 光
D2	土居 藍瑠 髙橋 咲希	2	21 － 10 21 － 10 －	0	高橋 慎季 大石 水琴
S1	重田 麻衣	2	21 － 0 21 － 1 －	0	川口 季愛桜
S2	土居 藍瑠		－ － －		中道 奈々美
S3	森本 彩白		－ － －		大瀧 光

学校対抗《女子》二回戦

GT10	奈良大学附属（奈良）		3 － 0		榛生昇陽（奈良）
D1	西本 望美 森 友香	2	21 － 6 21 － 6 －	0	安田 彩夏 大西 心愛
D2	獅子内 一奈 松本 笑舞	2	21 － 6 21 － 5 －	0	米田 愛桜 樋口 香凜
S1	中川 碧	2	21 － 7 21 － 5 －	0	岡嵜 葵
S2	森 友香		－ － －		大西 心愛
S3	松本 笑舞		－ － －		中川 瑠菜

学校対抗《女子》二回戦

GT11	西の京（奈良）		3 － 1		桜井（奈良）
D1	中川 美咲 三嶋 菜奈羽	2	15 － 21 21 － 5 21 － 11	1	篠木 佑奈 岡田 すみれ
D2	大西 瑠奈 中辻 萌咲	2	21 － 19 20 － 22 21 － 4	1	平池 美玖 山岡 絢未
S1	井関 優花	0	16 － 21 19 － 21 －	2	中田 姫万梨
S2	中川 美咲	2	21 － 7 21 － 15 －	0	岡田 すみれ
S3	三嶋 菜奈羽		－ － －		篠木 佑奈

学校対抗《女子》二回戦

GT12	高田商業（奈良）		3 － 0		奈良育英（奈良）
D1	岡本 奈夕 柳生 麗海菜	2	21 － 7 21 － 8 －	0	矢内 優里香 尾島 巳和
D2	曽和 小波音 川上 涼花	2	21 － 8 21 － 9 －	0	岡田 いろ葉 森 琴音
S1	井谷 真花	2	21 － 12 21 － 1 －	0	冨田 夏歩
S2	岡本 奈夕		－ － －		尾島 巳和
S3	柳生 麗海菜		－ － －		岡田 いろ葉

学校対抗《女子》二回戦

GT13	高田（奈良）		3 － 0		一条（奈良）
D1	梅本 実香 吉備 日代里	2	21 － 7 21 － 11 －	0	小池 和香 渡邊 衣純
D2	峯岡 侑那 今井 渚月	2	21 － 19 22 － 20 －	0	赤木 風香 森 千晏
S1	梅本 実紀	2	21 － 9 21 － 9 －	0	岩井 睦実
S2	梅本 実香		－ － －		小池 和香
S3	峯岡 侑那		－ － －		渡邊 衣純

学校対抗《女子》二回戦

GT14	郡山（奈良）		3 － 0		登美ケ丘・国際（奈良）
D1	佐野 栞理 松田 はづき	2	21 － 8 21 － 14 －	0	三輪 夏菜 河合 和花
D2	中津 志帆 竹内 咲弥	2	21 － 17 16 － 21 21 － 16	1	栗原 恵莉 末田 凪
S1	今里 ゆう	2	21 － 6 21 － 9 －	0	栗原 真莉
S2	松田 はづき		－ － －		河合 和花
S3	佐野 栞理		－ － －		三輪 夏菜

学校対抗《女子》二回戦

GT15	帝塚山（奈良）		3 － 2		橿原（奈良）
D1	日浦 杏 有田 媛香	2	21 － 16 21 － 19 －	0	吉備 明佳里 仲尾 心美
D2	滝石 千咲 八木 穂	2	21 － 17 21 － 17 －	0	髙添 真桜 吉田 有沙
S1	永岡 桃香	1	21 － 12 19 － 21 14 － 21	2	山田 春奈
S2	有田 媛香	0	11 － 21 12 － 21 －	2	吉備 明佳里
S3	日浦 杏	2	21 － 9 21 － 10 －	0	仲尾 心美

学校対抗《女子》二回戦

GT16	奈良（奈良）		3 － 1		法隆寺国際（奈良）
D1	中川 藍 吉田 瑶	2	21 － 17 21 － 16 －	0	小林 朱音 川口 美咲
D2	小田 悠里加 渡邉 華乃	0	12 － 21 20 － 22 －	2	生谷 夕雛 尾松 優有
S1	太田 結子	2	21 － 14 21 － 14 －	0	間宮 ここな
S2	中川 藍	2	21 － 8 21 － 5 －	0	川口 美咲
S3	伊澤 里咲		－ － －		小林 朱音

学校対抗《女子》二回戦

GT17	育英西（奈良）		3 － 0		添上（奈良）
D1	石井 志歩 山根 紗優花	2	21 － 13 21 － 7 －	0	土居 藍瑠 髙橋 咲希
D2	吉川 侑希 三浦 楓子	2	21 － 11 21 － 14 －	0	森本 彩白 水野 杏香
S1	若木 和実	2	21 － 11 21 － 5 －	0	重田 麻衣
S2	石井 志歩		－ － －		土居 藍瑠
S3	山根 紗優花		－ － －		森本 彩白

学校対抗《女子》準々決勝

GT18	奈良大学附属（奈良）		3 － 0		西の京（奈良）
D1	西本 望美 森 友香	2	21 － 16 21 － 4 －	0	中辻 萌咲 大西 瑠奈
D2	獅子内 一奈 松本 笑舞	2	21 － 5 21 － 9 －	0	中田 葵 渡邊 里桜
S1	堀川 実桜子	2	21 － 6 21 － 8 －	0	中川 美咲
S2	森 友香		－ － －		三嶋 菜奈羽
S3	松本 笑舞		－ － －		井関 優花

学校対抗《女子》準々決勝

GT19	高田（奈良）		3 － 1		高田商業（奈良）
D1	梅本 実香 吉備 日代里	2	22 － 20 23 － 21 －	0	岡本 奈夕 柳生 麗海菜
D2	梅本 実紀 今井 渚月	1	17 － 21 21 － 16 16 － 21	2	井谷 真花 川上 涼花
S1	峯岡 侑那	2	21 － 10 21 － 16 －	0	曽和 小波音
S2	梅本 実香	2	21 － 17 21 － 10 －	0	岡本 奈夕
S3	梅本 実紀		－ － －		柳生 麗海菜

学校対抗《女子》準々決勝

GT20	郡山（奈良）		3 － 1		帝塚山（奈良）
D1	佐野 栞理 松田 はづき	2	21 － 5 21 － 11 －	0	八木 穂 渡部 有咲
D2	西村 里咲 竹内 咲弥	0	21 － 23 21 － 23 －	2	日浦 杏 有田 媛香
S1	中津 志帆	2	21 － 12 21 － 17 －	0	永岡 桃香
S2	松田 はづき	2	21 － 15 21 － 11 －	0	日浦 杏
S3	佐野 栞理		－ － －		有田 媛香

学校対抗《女子》準々決勝

GT21	育英西（奈良）		3 － 0		奈良（奈良）
D1	石井 志歩 山根 紗優花	2	21 － 10 21 － 13 －	0	吉田 瑶 中川 藍
D2	吉川 侑希 三浦 楓子	2	21 － 18 21 － 16 －	0	渡邉 華乃 小田 悠里加
S1	若木 和実	2	21 － 10 21 － 3 －	0	太田 結子
S2	石井 志歩		－ － －		中川 藍
S3	山根 紗優花		－ － －		伊澤 里咲

学校対抗《女子》準々決勝

GT22	奈良大学附属（奈良）		3 － 0		高田（奈良）
D1	西本 望美 森 友香	2	21 － 12 21 － 7 －	0	明石 紗采 今井 渚月
D2	獅子内 一奈 松本 笑舞	2	21 － 13 21 － 14 －	0	梅本 実香 吉備 日代里
S1	栄元 晴奈	2	22 － 20 21 － 17 －	0	梅本 実紀
S2	森 友香		－ － －		梅本 実香
S3	松本 笑舞		－ － －		吉備 日代里

学校対抗《女子》準決勝

GT23	育英西（奈良）		3 － 1		郡山（奈良）
D1	石井 志歩 山根 紗優花	2	21 － 8 21 － 7 －	0	中津 志帆 竹内 咲弥
D2	吉川 侑希 三浦 楓子	0	11 － 21 11 － 21 －	2	佐野 栞理 松田 はづき
S1	若木 和実	2	22 － 20 21 － 11 －	0	今里 ゆう
S2	石井 志歩	2	21 － 12 21 － 9 －	0	佐野 栞理
S3	山根 紗優花		－ － －		松田 はづき

学校対抗《女子》準決勝

GT24	奈良大学附属（奈良）		3 － 0		育英西（奈良）
D1	獅子内 一奈 堀川 実桜子	2	21 － 7 21 － 8 －	0	森下 涼加 三代木 里音
D2	西本 望美 森 友香	2	21 － 15 21 － 13 －	0	石井 志歩 山根 紗優花
S1	松本 笑舞	2	21 － 12 21 － 13 －	0	若木 和実
S2	森 友香		－ － －		石井 志歩
S3	獅子内 一奈		－ － －		山根 紗優花

学校対抗《女子》決勝

男子ダブルス(98)

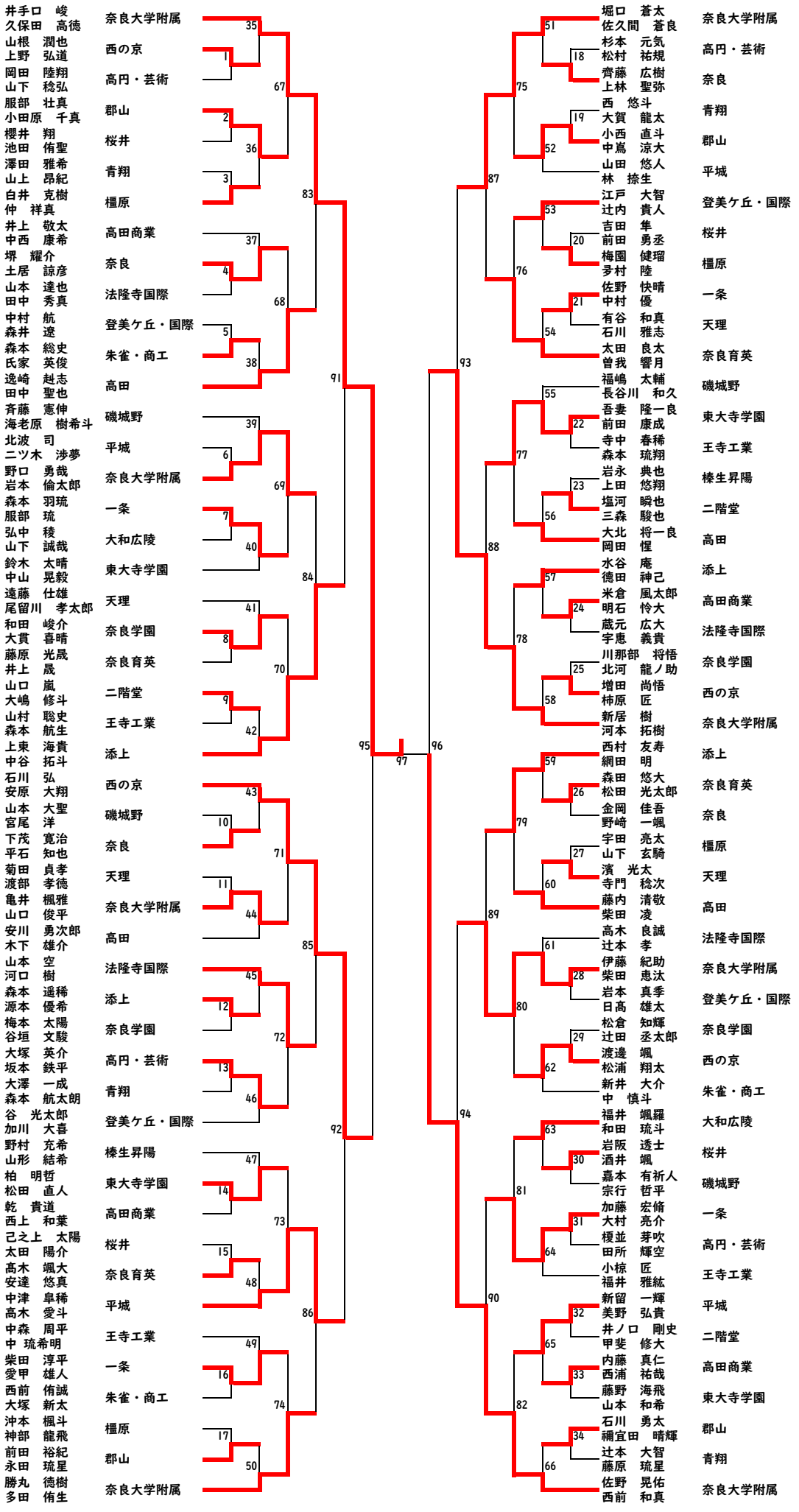
井手口　峻
久保田　高徳
奈良大学附属
山根　潤也
上野　弘道
西の京
岡田　陸翔
山下　稔弘
高円・芸術
服部　壮真
小田原　千真
郡山
櫻井　翔
池田　侑聖
桜井
澤田　雅希
山上　昂紀
青翔
白井　克樹
仲　祥真
橿原
井上　敬太
中西　康希
高田商業
堺　耀介
土居　諒彦
奈良
山本　達也
田中　秀真
法隆寺国際
中村　航
森井　遼
登美ケ丘・国際
森本　総史
氏家　英俊
朱雀・商工
逸崎　赳志
田中　聖也
高田
斉藤　憲伸
海老原　樹希斗
磯城野
北波　司
二ツ木　渉夢
平城
野口　勇哉
岩本　倫太郎
奈良大学附属
森本　羽琉
服部　琉
一条
弘中　稜
山下　誠哉
大和広陵
鈴木　太晴
中山　晃毅
東大寺学園
遠藤　仕雄
尾留川　孝太郎
天理
和田　峻介
大貫　喜晴
奈良学園
藤原　光晟
井上　晟
奈良育英
山口　嵐
大嶋　修斗
二階堂
山村　聡史
森本　航生
王寺工業
上東　海貴
中谷　拓斗
添上
石川　弘
安原　大翔
西の京
山本　大聖
宮尾　洋
磯城野
下茂　寛治
平石　知也
奈良
菊田　貞孝
渡部　孝徳
天理
亀井　楓雅
山口　俊平
奈良大学附属
安川　勇次郎
木下　雄介
高田
山本　空
河口　樹
法隆寺国際
森本　遥稀
源本　優希
添上
梅本　太陽
谷垣　文駿
奈良学園
大塚　英介
坂本　鉄平
高円・芸術
大澤　一成
森本　航太朗
青翔
谷　光太郎
加川　大喜
登美ケ丘・国際
野村　充希
山形　結希
榛生昇陽
柏　明哲
松田　直人
東大寺学園
乾　貴道
西上　和葉
高田商業
己之上　太陽
太田　陽介
桜井
高木　颯大
安達　悠真
奈良育英
中津　皐稀
高木　愛斗
平城
中森　周平
中 琉希明
王寺工業
柴田　淳平
愛甲　雄人
一条
西前　侑誠
大塚　新太
朱雀・商工
沖本　楓斗
神部　龍飛
橿原
前田　裕紀
永田　琉星
郡山
勝丸　徳樹
多田　侑生
奈良大学附属
堀口　蒼太
佐久間　蒼良
奈良大学附属
杉本　元気
松村　祐規
高円・芸術
齊藤　広樹
上林　聖弥
奈良
西　悠斗
大賀　龍太
青翔
小西　直斗
中嶌　涼大
郡山
山田　悠人
林　捺生
平城
江戸　大智
辻内　貴人
登美ケ丘・国際
吉田　隼
前田　勇丞
桜井
梅園　健瑠
寻村　陸
橿原
佐野　快晴
中村　優
一条
有谷　和真
石川　雅志
天理
太田　良太
曽我　響月
奈良育英
福嶋　太輔
長谷川　和久
磯城野
吾妻　隆一良
前田　康成
東大寺学園
寺中　春稀
森本　琉翔
王寺工業
岩永　典也
上田　悠翔
榛生昇陽
塩河　瞬也
三森　駿也
二階堂
大北　将一良
岡田　惺
高田
水谷　庵
徳田　神己
添上
米倉　風太郎
明石　怜大
高田商業
蔵元　広大
宇恵　義貴
法隆寺国際
川那部　将悟
北河　龍ノ助
奈良学園
増田　尚悟
柿原　匠
西の京
新居　樹
河本　拓樹
奈良大学附属
西村　友寿
網田　明
添上
森田　悠大
松田　光太郎
奈良育英
金岡　佳吾
野崎　一颯
奈良
宇田　亮太
山下　玄騎
橿原
濱　光太
寺門　稔次
天理
藤内　清敬
柴田　凌
高田
高木　良誠
辻本　孝
法隆寺国際
伊藤　紀助
柴田　恵汰
奈良大学附属
岩本　真季
日髙　雄太
登美ケ丘・国際
松倉　知輝
辻田　丞太郎
奈良学園
渡邊　颯
松浦　翔太
西の京
新井　大介
中　慎斗
朱雀・商工
福井　颯羅
和田　琉斗
大和広陵
岩阪　透士
酒井　颯
桜井
嘉本　有祈人
宗行　哲平
磯城野
加藤　宏脩
大村　亮介
一条
榎並　芽吹
田所　輝空
高円・芸術
小椋　匠
福井　雅紘
王寺工業
新留　一輝
美野　弘貴
平城
井ノ口　剛史
甲斐　修大
二階堂
内藤　真仁
西浦　祐哉
高田商業
藤野　海飛
山本　和希
東大寺学園
石川　勇太
禰宜田　晴輝
郡山
辻本　大智
藤原　琉星
青翔
佐野　晃佑
西前　和真
奈良大学附属

女子ダブルス(104)

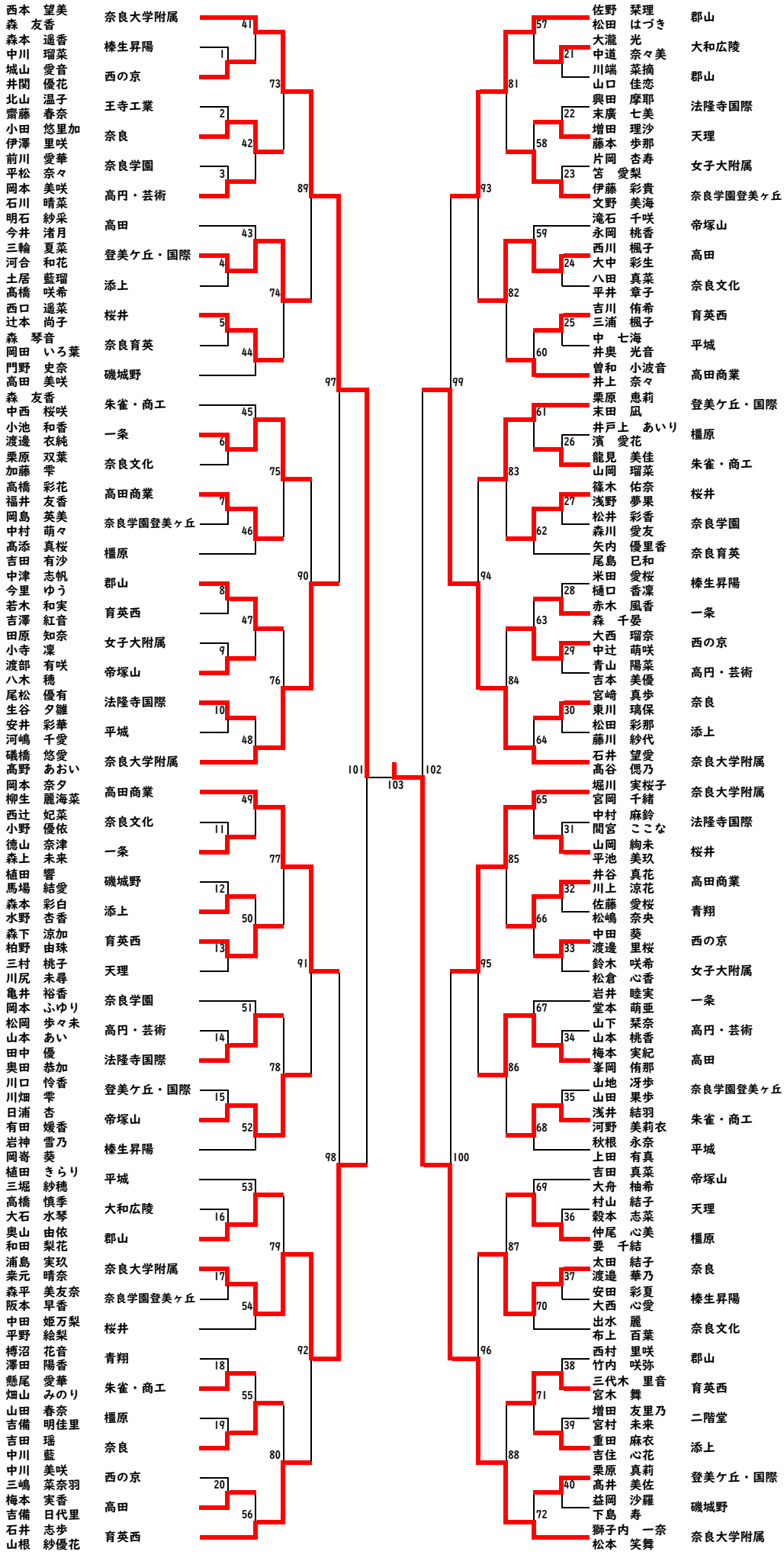

西本　望美	奈良大学附属	41	73
森　友香			
森本　遥香	榛生昇陽	1	
中川　瑠菜			
城山　愛音	西の京		
井関　優花			
北山　温子	王寺工業	2	42
齋藤　春奈			
小田　悠里加	奈良		
伊澤　里咲			
前川　愛華	奈良学園	3	
平松　奈々			
岡本　美咲	高円・芸術		
石川　晴菜			
明石　紗采	高田	43	74
今井　渚月			
三輪　夏菜	登美ケ丘・国際	4	
河合　和花			
土居　藍瑠	添上		
髙橋　咲希			
西口　遥菜	桜井	5	44
辻本　尚子			
森　琴音	奈良育英		
岡田　いろ葉			
門野　史奈	磯城野		
高田　美咲			
森　友香	朱雀・商工	45	75
中西　桜咲			
小池　和香	一条	6	
渡邉　衣純			
栗原　双葉	奈良文化		
加藤　雫			
高橋　彩花	高田商業	7	46
福井　友香			
岡島　英美	奈良学園登美ヶ丘		
中村　萌々			
髙添　真桜	橿原		
吉田　有沙			
中津　志帆	郡山	8	47
今里　ゆう			
若木　和実	育英西		
吉澤　紅音			
田原　知奈	女子大附属	9	
小寺　凜			
渡部　有咲	帝塚山		
八木　穂			
尾松　優有	法隆寺国際	10	48
生谷　夕雛			
安井　彩華	平城		
河嶋　千愛			
礒橋　悠愛	奈良大学附属		
髙野　あおい			
岡本　奈夕	高田商業	49	77
柳生　麗海菜			
西辻　妃菜	奈良文化	11	
小野　優依			
徳山　奈津	一条		
森上　未来			
植田　響	磯城野	12	50
馬場　結愛			
森本　彩白	添上		
水野　杏香			
森下　涼加	育英西	13	
柏野　由珠			
三村　桃子	天理		
川尻　未尋			
亀井　裕香	奈良学園	51	78
岡本　ふゆり			
松岡　歩々未	高円・芸術	14	
山本　あい			
田中　優	法隆寺国際		
奥田　恭加			
川口　怜香	登美ケ丘・国際	15	52
川畑　雫			
日浦　杏	帝塚山		
有田　媛香			
岩神　雪乃	榛生昇陽		
岡嵜　葵			
植田　きらり	平城	53	79
三堀　紗穂			
高橋　慎季	大和広陵	16	
大石　水琴			
奥山　由依	郡山		
和田　梨花			
浦島　実玖	奈良大学附属	17	54
桒元　晴奈			
森平　美友奈	奈良学園登美ヶ丘		
阪本　早香			
中田　姫万梨	桜井		
平野　絵梨			
榑沼　花音	青翔	18	55
澤田　陽香			
懸尾　愛華	朱雀・商工		
畑山　みのり			
山田　春奈	橿原	19	
吉備　明佳里			
吉田　瑶	奈良		
中川　藍			
中川　美咲	西の京	20	56
三嶋　菜奈羽			
梅本　実香	高田		
吉備　日代里			
石井　志歩	育英西		
山根　紗優花			

佐野　栞理	郡山	57	81
松田　はづき			
大瀧　光	大和広陵	21	
中道　奈々美			
川端　菜摘	郡山		
山口　佳恋			
興田　摩耶	法隆寺国際	22	58
末廣　七美			
増田　理沙	天理		
藤本　歩那			
片岡　杏寿	女子大附属	23	
笘　愛梨			
伊藤　彩貴	奈良学園登美ヶ丘		
文野　美海			
滝石　千咲	帝塚山	59	82
永岡　桃香			
西川　楓子	高田	24	
大中　彩生			
八田　真菜	奈良文化		
平井　章子			
吉川　侑希	育英西	25	60
三浦　楓子			
中　七海	平城		
井奥　光音			
曽和　小波音	高田商業		
井上　奈々			
栗原　恵莉	登美ケ丘・国際	61	83
末田　凪			
井戸上　あいり	橿原	26	
濱　愛花			
龍見　美佳	朱雀・商工		
山岡　瑠菜			
篠木　佑奈	桜井	27	62
浅野　夢果			
松井　彩香	奈良学園		
森川　愛友			
矢内　優里香	奈良育英		
尾島　巳和			
米田　愛桜	榛生昇陽	28	63
樋口　香凜			
赤木　風香	一条		
森　千晏			
大西　瑠奈	西の京	29	84
中辻　萌咲			
青山　陽菜	高円・芸術		
吉本　美優			
宮﨑　真歩	奈良	30	64
東川　璃保			
松田　彩那	添上		
藤川　紗代			
石井　望愛	奈良大学附属		
髙谷　偲乃			
堀川　実桜子	奈良大学附属	65	85
宮岡　千緒			
中村　麻鈴	法隆寺国際	31	
間宮　ここな			
山岡　絢未	桜井		
平池　美玖			
井谷　真花	高田商業	32	66
川上　涼花			
佐藤　愛桜	青翔		
松嶋　奈央			
中田　葵	西の京	33	
渡邉　里桜			
鈴木　咲希	女子大附属		
松倉　心香			
岩井　睦実	一条	67	86
堂本　萌亜			
山下　栞奈	高円・芸術	34	
山本　桃香			
梅本　実紀	高田		
峯岡　侑那			
山地　冴歩	奈良学園登美ヶ丘	35	68
山田　果歩			
浅井　結羽	朱雀・商工		
河野　美莉衣			
秋根　永奈	平城		
上田　有真			
吉田　真菜	帝塚山	69	87
大舟　柚希			
村山　結子	天理	36	
穀本　志菜			
仲尾　心美	橿原		
要　千結			
太田　結子	奈良	37	70
渡邉　華乃			
安田　彩夏	榛生昇陽		
大西　心愛			
出水　麗	奈良文化		
布上　百葉			
西村　里咲	郡山	38	71
竹内　咲弥			
三代木　里音	育英西		
宮木　舞			
増田　友里乃	二階堂	39	88
宮村　未来			
重田　麻衣	添上		
吉住　心花			
栗原　真莉	登美ケ丘・国際	40	72
髙井　美佐			
益岡　沙羅	磯城野		
下島　寿			
獅子内　一奈	奈良大学附属		
松本　笑舞			

101 102 103 97 89 90 91 92 98 99 100 93 94 95 96

男子シングルス(104)

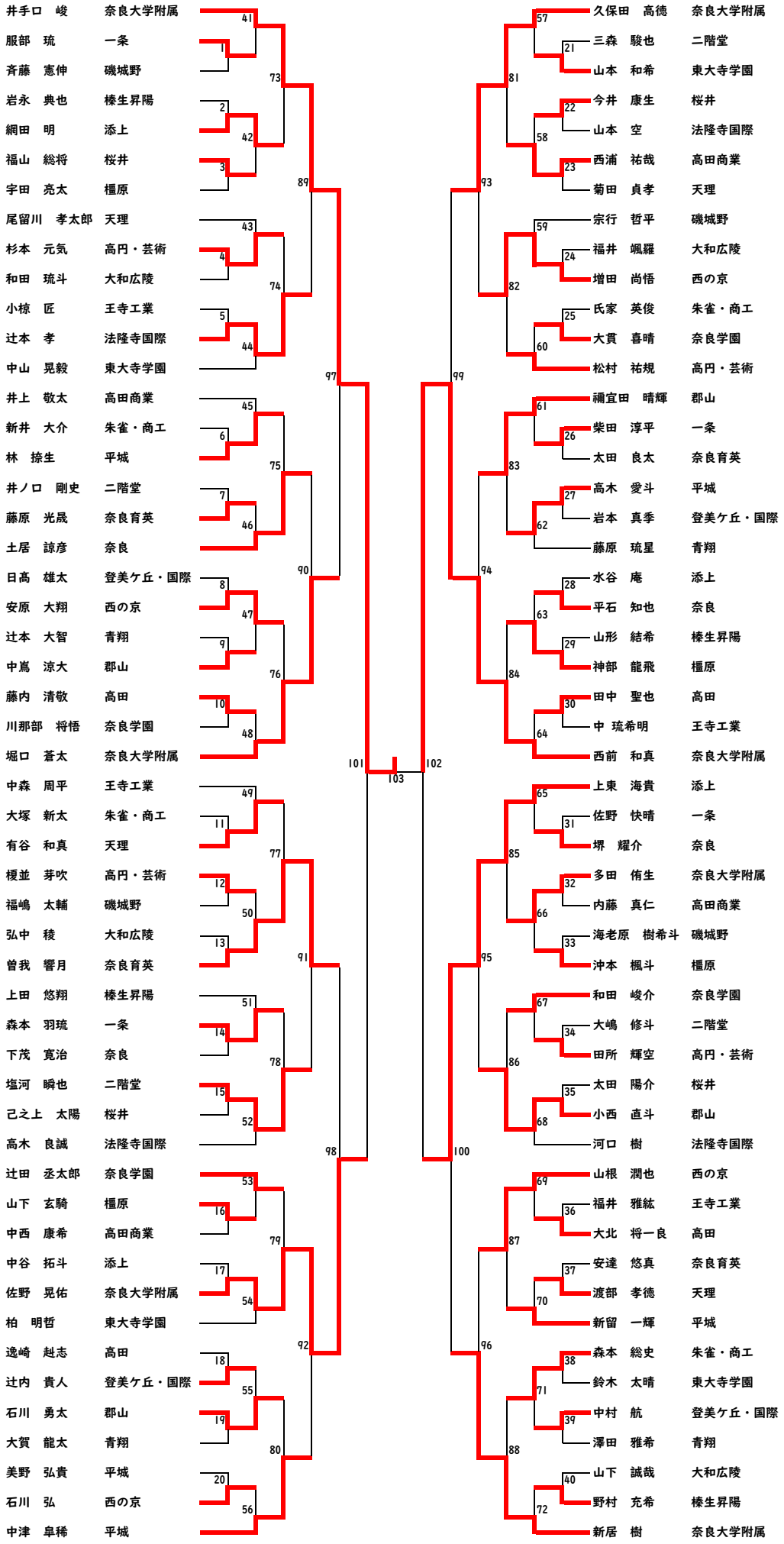
井手口　峻　奈良大学附属
服部　琉　一条
斉藤　憲伸　磯城野
岩永　典也　榛生昇陽
網田　明　添上
福山　総将　桜井
宇田　亮太　橿原
尾留川　孝太郎　天理
杉本　元気　高円・芸術
和田　琉斗　大和広陵
小椋　匠　王寺工業
辻本　孝　法隆寺国際
中山　晃毅　東大寺学園
井上　敬太　高田商業
新井　大介　朱雀・商工
林　捺生　平城
井ノ口　剛史　二階堂
藤原　光晟　奈良育英
土居　諒彦　奈良
日髙　雄太　登美ケ丘・国際
安原　大翔　西の京
辻本　大智　青翔
中嶌　涼大　郡山
藤内　清敬　高田
川那部　将悟　奈良学園
堀口　蒼太　奈良大学附属
中森　周平　王寺工業
大塚　新太　朱雀・商工
有谷　和真　天理
榎並　芽吹　高円・芸術
福嶋　太輔　磯城野
弘中　稜　大和広陵
曽我　響月　奈良育英
上田　悠翔　榛生昇陽
森本　羽琉　一条
下茂　寛治　奈良
塩河　瞬也　二階堂
己之上　太陽　桜井
高木　良誠　法隆寺国際
辻田　丞太郎　奈良学園
山下　玄騎　橿原
中西　康希　高田商業
中谷　拓斗　添上
佐野　晃佑　奈良大学附属
柏　明哲　東大寺学園
逸崎　赳志　高田
辻内　貴人　登美ケ丘・国際
石川　勇太　郡山
大賀　龍太　青翔
美野　弘貴　平城
石川　弘　西の京
中津　阜稀　平城
久保田　高徳　奈良大学附属
三森　駿也　二階堂
山本　和希　東大寺学園
今井　康生　桜井
山本　空　法隆寺国際
西浦　祐哉　高田商業
菊田　貞孝　天理
宗行　哲平　磯城野
福井　颯羅　大和広陵
増田　尚悟　西の京
氏家　英俊　朱雀・商工
大貫　喜晴　奈良学園
松村　祐規　高円・芸術
禰宜田　晴輝　郡山
柴田　淳平　一条
太田　良太　奈良育英
高木　愛斗　平城
岩本　真季　登美ケ丘・国際
藤原　琉星　青翔
水谷　庵　添上
平石　知也　奈良
山形　結希　榛生昇陽
神部　龍飛　橿原
田中　聖也　高田
中　琉希明　王寺工業
西前　和真　奈良大学附属
上東　海貴　添上
佐野　快晴　一条
堺　耀介　奈良
多田　侑生　奈良大学附属
内藤　真仁　高田商業
海老原　樹希斗　磯城野
沖本　楓斗　橿原
和田　峻介　奈良学園
大嶋　修斗　二階堂
田所　輝空　高円・芸術
太田　陽介　桜井
小西　直斗　郡山
河口　樹　法隆寺国際
山根　潤也　西の京
福井　雅紘　王寺工業
大北　将一良　高田
安達　悠真　奈良育英
渡部　孝徳　天理
新留　一輝　平城
森本　総史　朱雀・商工
鈴木　太晴　東大寺学園
中村　航　登美ケ丘・国際
澤田　雅希　青翔
山下　誠哉　大和広陵
野村　充希　榛生昇陽
新居　樹　奈良大学附属

女子シングルス(113)

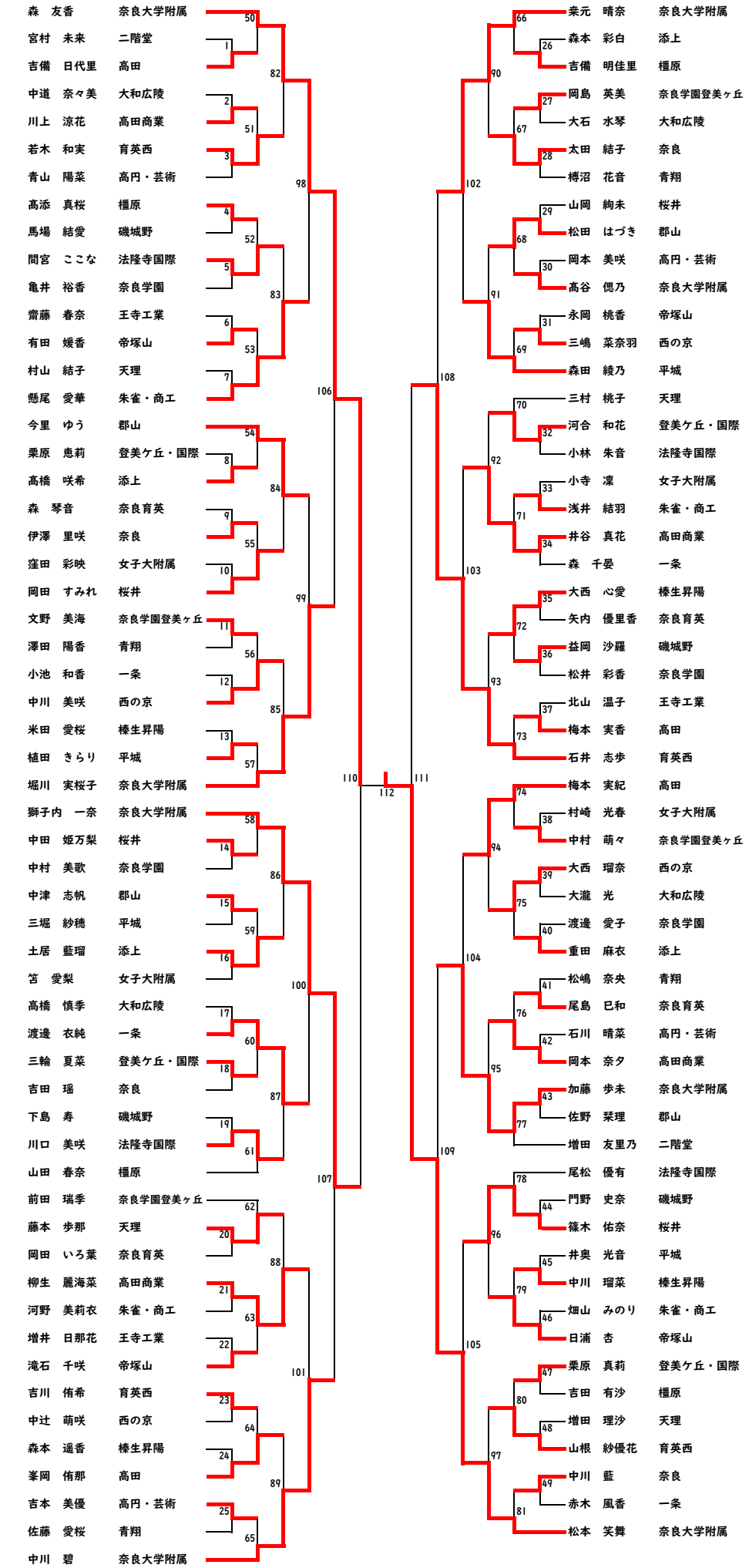
森　友香　奈良大学附属
宮村　未来　二階堂
吉備　日代里　高田
中道　奈々美　大和広陵
川上　涼花　高田商業
若木　和実　育英西
青山　陽菜　高円・芸術
髙添　真桜　橿原
馬場　結愛　磯城野
間宮　ここな　法隆寺国際
亀井　裕香　奈良学園
齋藤　春奈　王寺工業
有田　媛香　帝塚山
村山　結子　天理
懸尾　愛華　朱雀・商工
今里　ゆう　郡山
栗原　恵莉　登美ケ丘・国際
髙橋　咲希　添上
森　琴音　奈良育英
伊澤　里咲　奈良
窪田　彩映　女子大附属
岡田　すみれ　桜井
文野　美海　奈良学園登美ヶ丘
澤田　陽香　青翔
小池　和香　一条
中川　美咲　西の京
米田　愛桜　榛生昇陽
植田　きらり　平城
堀川　実桜子　奈良大学附属
獅子内　一奈　奈良大学附属
中田　姫万梨　桜井
中村　美歌　奈良学園
中津　志帆　郡山
三堀　紗穂　平城
土居　藍瑠　添上
笘　愛梨　女子大附属
高橋　慎季　大和広陵
渡邊　衣純　一条
三輪　夏菜　登美ケ丘・国際
吉田　瑶　奈良
下島　寿　磯城野
川口　美咲　法隆寺国際
山田　春奈　橿原
前田　瑞季　奈良学園登美ヶ丘
藤本　歩那　天理
岡田　いろ葉　奈良育英
柳生　麗海菜　高田商業
河野　美莉衣　朱雀・商工
増井　日那花　王寺工業
滝石　千咲　帝塚山
吉川　侑希　育英西
中辻　萌咲　西の京
森本　遥香　榛生昇陽
峯岡　侑那　高田
吉本　美優　高円・芸術
佐藤　愛桜　青翔
中川　碧　奈良大学附属
栗元　晴奈　奈良大学附属
森本　彩白　添上
吉備　明佳里　橿原
岡島　英美　奈良学園登美ヶ丘
大石　水琴　大和広陵
太田　結子　奈良
樽沼　花音　青翔
山岡　絢未　桜井
松田　はづき　郡山
岡本　美咲　高円・芸術
髙谷　偲乃　奈良大学附属
永岡　桃香　帝塚山
三嶋　菜奈羽　西の京
森田　綾乃　平城
三村　桃子　天理
河合　和花　登美ケ丘・国際
小林　朱音　法隆寺国際
小寺　凜　女子大附属
浅井　結羽　朱雀・商工
井谷　真花　高田商業
森　千晏　一条
大西　心愛　榛生昇陽
矢内　優里香　奈良育英
益岡　沙羅　磯城野
松井　彩香　奈良学園
北山　温子　王寺工業
梅本　実香　高田
石井　志歩　育英西
梅本　実紀　高田
村崎　光春　女子大附属
中村　萌々　奈良学園登美ヶ丘
大西　瑠奈　西の京
大瀧　光　大和広陵
渡邊　愛子　奈良学園
重田　麻衣　添上
松嶋　奈央　青翔
尾島　巳和　奈良育英
石川　晴菜　高円・芸術
岡本　奈夕　高田商業
加藤　歩未　奈良大学附属
佐野　栞理　郡山
増田　友里乃　二階堂
尾松　優有　法隆寺国際
門野　史奈　磯城野
篠木　佑奈　桜井
井奥　光音　平城
中川　瑠菜　榛生昇陽
畑山　みのり　朱雀・商工
日浦　杏　帝塚山
栗原　真莉　登美ケ丘・国際
吉田　有沙　橿原
増田　理沙　天理
山根　紗優花　育英西
中川　藍　奈良
赤木　風香　一条
松本　笑舞　奈良大学附属