令和６年度　第75回 奈良県高等学校バドミントン新人大会（個人の部）

日時：令和７年１月11・12・18・19・25日
場所：田原本町中央体育館

【男子ダブルス】

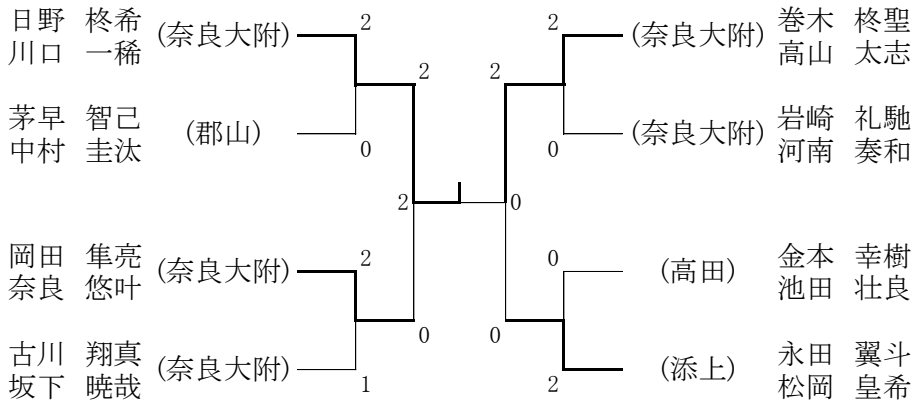

【女子ダブルス】

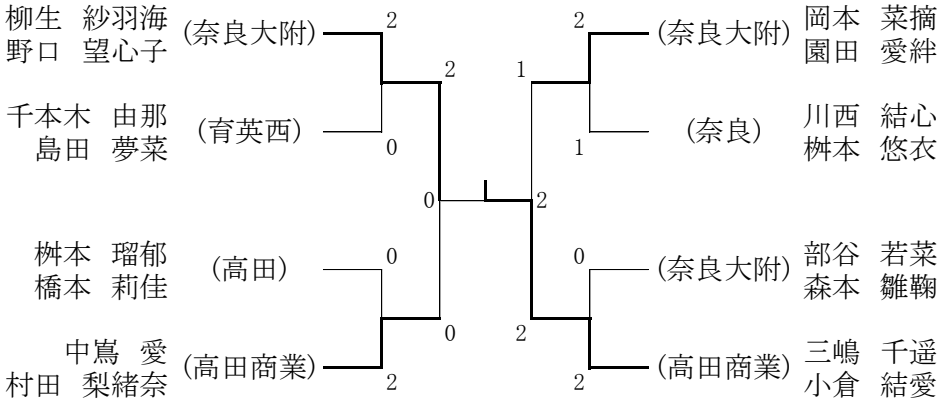

【男子シングルス】

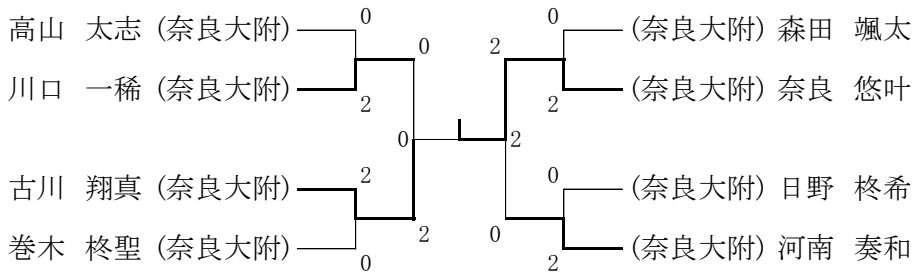

【女子シングルス】

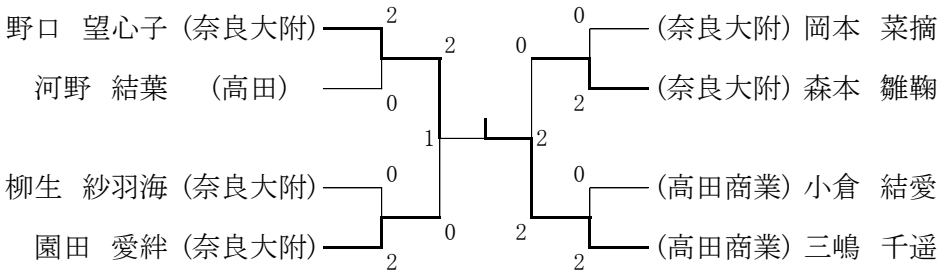

令和６年度　第75回 奈良県高等学校バドミントン新人大会（個人の部）

日時：令和７年１月11・12・18・19・25日

場所：田原本町中央体育館

《男子シングルス》

六回戦			21 － 15			
BS333	高山　太志	2	21 － 1	0	中島　暖人	
	（奈良大附）		－		（橿原）	
			20 － 22			
BS334	川口　一稀	2	21 － 15	1	永田　翼斗	
	（奈良大附）		21 － 15		（添上）	
			16 － 21			
BS335	古川　翔真	2	21 － 6	1	金本　幸樹	
	（奈良大附）		21 － 13		（高田）	
			21 － 14			
BS336	巻木　柊聖	2	21 － 6	0	松岡　皇希	
	（奈良大附）		－		（添上）	
			21 － 15			
BS337	森田　颯太	2	21 － 13	0	下保田　祐規	
	（奈良大附）		－		（高田商業）	
			21 － 10			
BS338	奈良　悠叶	2	21 － 11	0	池田　壮良	
	（奈良大附）		－		（高田）	
			21 － 9			
BS339	日野　柊希	2	21 － 13	0	山岡　蓮	
	（奈良大附）		－		（法隆寺国際）	
			21 － 8			
BS340	河南　奏和	2	21 － 9	0	天野　亮	
	（奈良大附）		－		（奈良学園）	
準々決勝			22 － 20			
BS341	川口　一稀	2	21 － 16	0	高山　太志	
	（奈良大附）		－		（奈良大附）	
			21 － 18			
BS342	古川　翔真	2	21 － 15	0	巻木　柊聖	
	（奈良大附）		－		（奈良大附）	
			21 － 19			
BS343	奈良　悠叶	2	21 － 11	0	森田　颯太	
	（奈良大附）		－		（奈良大附）	
			21 － 9			
BS344	河南　奏和	2	21 － 16	0	日野　柊希	
	（奈良大附）		－		（奈良大附）	
準決勝			21 － 15			
BS345	古川　翔真	2	21 － 18	0	川口　一稀	
	（奈良大附）		－		（奈良大附）	
			21 － 12			
BS346	奈良　悠叶	2	21 － 16	0	河南　奏和	
	（奈良大附）		－		（奈良大附）	
決勝			21 － 18			
BS347	奈良　悠叶	2	21 － 14	0	古川　翔真	
	（奈良大附）		－		（奈良大附）	

《女子シングルス》

五回戦			21 － 4			
GS208	野口　望心子	2	21 － 8	0	遠藤　陽依	
	（奈良大附）		－		（奈良商工）	
			7 － 21			
GS209	河野　結葉	2	21 － 18	1	中嶌　愛	
	（高田）		21 － 19		（高田商業）	
			21 － 15			
GS210	柳生　紗羽海	2	23 － 21	0	橋本　莉佳	
	（奈良大附）		－		（高田）	
			21 － 7			
GS211	園田　愛絆	2	21 － 4	0	山口　菜有	
	（奈良大附）		－		（天理）	
			15 － 21			
GS212	岡本　菜摘	2	21 － 13	1	川西　結心	
	（奈良大附）		21 － 17		（奈良）	
			21 － 18			
GS213	森本　雛鞠	2	21 － 14	0	桝本　瑠郁	
	（奈良大附）		－		（高田）	
			21 － 19			
GS214	小倉　結愛	2	21 － 16	0	桝本　悠衣	
	（高田商業）		－		（奈良）	
			21 － 17			
GS215	三嶋　千遥	2	21 － 9	0	部谷　若菜	
	（高田商業）		－		（奈良大附）	
準々決勝			21 － 7			
GS216	野口　望心子	2	21 － 17	0	河野　結葉	
	（奈良大附）		－		（高田）	
			21 － 15			
GS217	園田　愛絆	2	21 － 9	0	柳生　紗羽海	
	（奈良大附）		－		（奈良大附）	
			21 － 17			
GS218	森本　雛鞠	2	21 － 19	0	岡本　菜摘	
	（奈良大附）		－		（奈良大附）	
			21 － 11			
GS219	三嶋　千遥	2	21 － 13	0	小倉　結愛	
	（高田商業）		－		（高田商業）	
準決勝			21 － 13			
GS220	野口　望心子	2	21 － 11	0	園田　愛絆	
	（奈良大附）		－		（奈良大附）	
			21 － 9			
GS221	三嶋　千遥	2	21 － 14	0	森本　雛鞠	
	（高田商業）		－		（奈良大附）	
決勝			18 － 21			
GS222	三嶋　千遥	2	21 － 17	1	野口　望心子	
	（高田商業）		21 － 10		（奈良大附）	

《男子ダブルス》

五回戦	日野　柊希		21 － 15		熊木　優羽	
BD145	川口　一稀	2	21 － 11	0	森井　月翔	
	（奈良大附）		－		（高円芸術）	
	茅早　智己		21 － 12		中出　光樹	
BD146	中村　圭汰	2	21 － 9	0	森田　颯太	
	（郡山）		－		（奈良大附）	
	岡田　隼亮		21 － 13		天野　亮	
BD147	奈良　悠叶	2	21 － 9	0	加藤　太一	
	（奈良大附）		－		（奈良学園）	
	古川　翔真		21 － 12		村上　敬吾	
BD148	坂下　暁哉	2	21 － 11	0	植田　達稀	
	（奈良大附）		－		（高田）	
	巻木　柊聖		21 － 5		東　智弘	
BD149	高山　太志	2	21 － 7	0	楠本　煌	
	（奈良大附）		－		（奈学登美）	
	岩崎　礼馳		21 － 15		中島　暖人	
BD150	河南　奏和	2	25 － 23	0	瀧本　怜央	
	（奈良大附）		－		（橿原）	
	金本　幸樹		21 － 18		下保田　祐規	
BD151	池田　壮良	2	21 － 13	0	飛口　柊二	
	（高田）		－		（高田商業）	
	永田　翼斗		21 － 18		久本　優	
BD152	松岡　皇希	2	21 － 10	0	中川　侑輝	
	（添上）		－		（奈良育英）	
準々決勝	日野　柊希		21 － 19		茅早　智己	
BD153	川口　一稀	2	21 － 8	0	中村　圭汰	
	（奈良大附）		－		（郡山）	
	岡田　隼亮		14 － 21		古川　翔真	
BD154	奈良　悠叶	2	21 － 17	1	坂下　暁哉	
	（奈良大附）		21 － 19		（奈良大附）	
	巻木　柊聖		21 － 18		岩崎　礼馳	
BD155	高山　太志	2	21 － 18	0	河南　奏和	
	（奈良大附）		－		（奈良大附）	
	永田　翼斗		21 － 18		金本　幸樹	
BD156	松岡　皇希	2	21 － 9	0	池田　壮良	
	（添上）		－		（高田）	
準決勝	日野　柊希		21 － 16		岡田　隼亮	
BD157	川口　一稀	2	21 － 18	0	奈良　悠叶	
	（奈良大附）		－		（奈良大附）	
	巻木　柊聖		21 － 17		永田　翼斗	
BD158	高山　太志	2	21 － 9	0	松岡　皇希	
	（奈良大附）		－		（添上）	
決勝	日野　柊希		21 － 18		巻木　柊聖	
BD159	川口　一稀	2	21 － 17	0	高山　太志	
	（奈良大附）		－		（奈良大附）	

《女子ダブルス》

四回戦	柳生　紗羽海		21 － 11		西口　結菜	
GD092	野口　望心子	2	21 － 16	0	徳原　琳花	
	（奈良大附）		－		（高田商業）	
	千本木　由那		21 － 19		奥田　愛未	
GD093	島田　夢菜	2	21 － 13	0	坂口　ひかり	
	（育英西）		－		（高田商業）	
	桝本　瑠郁		21 － 10		中村　凪沙	
GD094	橋本　莉佳	2	21 － 15	0	海田　萌心	
	（高田）		－		（法隆寺国際）	
	中嶌　愛		21 － 9		桝谷　歩菜	
GD095	村田　梨緒奈	2	21 － 13	0	遠藤　陽依	
	（高田商業）		－		（奈良商工）	
	岡本　菜摘		21 － 7		山口　菜有	
GD096	園田　愛絆	2	21 － 10	0	穀本　栄実	
	（奈良大附）		－		（天理）	
	川西　結心		21 － 10		松田　愛望	
GD097	桝本　悠衣	2	21 － 7	0	伊地知　柚月	
	（奈良）		－		（桜井）	
	部谷　若菜		21 － 10		籔中　彩美	
GD098	森本　雛鞠	2	21 － 18	0	河野　結葉	
	（奈良大附）		－		（高田）	
	三嶋　千遥		21 － 5		石本　望羽	
GD099	小倉　結愛	2	21 － 11	0	若木　七葉	
	（高田商業）		－		（添上）	
準々決勝	柳生　紗羽海		21 － 10		千本木　由那	
GD100	野口　望心子	2	21 － 10	0	島田　夢菜	
	（奈良大附）		－		（育英西）	
	中嶌　愛		21 － 15		桝本　瑠郁	
GD101	村田　梨緒奈	2	21 － 15	0	橋本　莉佳	
	（高田商業）		－		（高田）	
	岡本　菜摘		21 － 15		川西　結心	
GD102	園田　愛絆	2	16 － 21	1	桝本　悠衣	
	（奈良大附）		21 － 18		（奈良）	
	三嶋　千遥		21 － 11		部谷　若菜	
GD103	小倉　結愛	2	21 － 13	0	森本　雛鞠	
	（高田商業）		－		（奈良大附）	
準決勝	柳生　紗羽海		21 － 17		中嶌　愛	
GD104	野口　望心子	2	21 － 11		村田　梨緒奈	
	（奈良大附）		－ 0		（高田商業）	
	三嶋　千遥		21 － 8		岡本　菜摘	
GD105	小倉　結愛	2	6 － 21	1	園田　愛絆	
	（高田商業）		21 － 13		（奈良大附）	
決勝	三嶋　千遥		21 － 7		柳生　紗羽海	
GD106	小倉　結愛	2	21 － 14	0	野口　望心子	
	（高田商業）		－		（奈良大附）	

男子ダブルス（1）

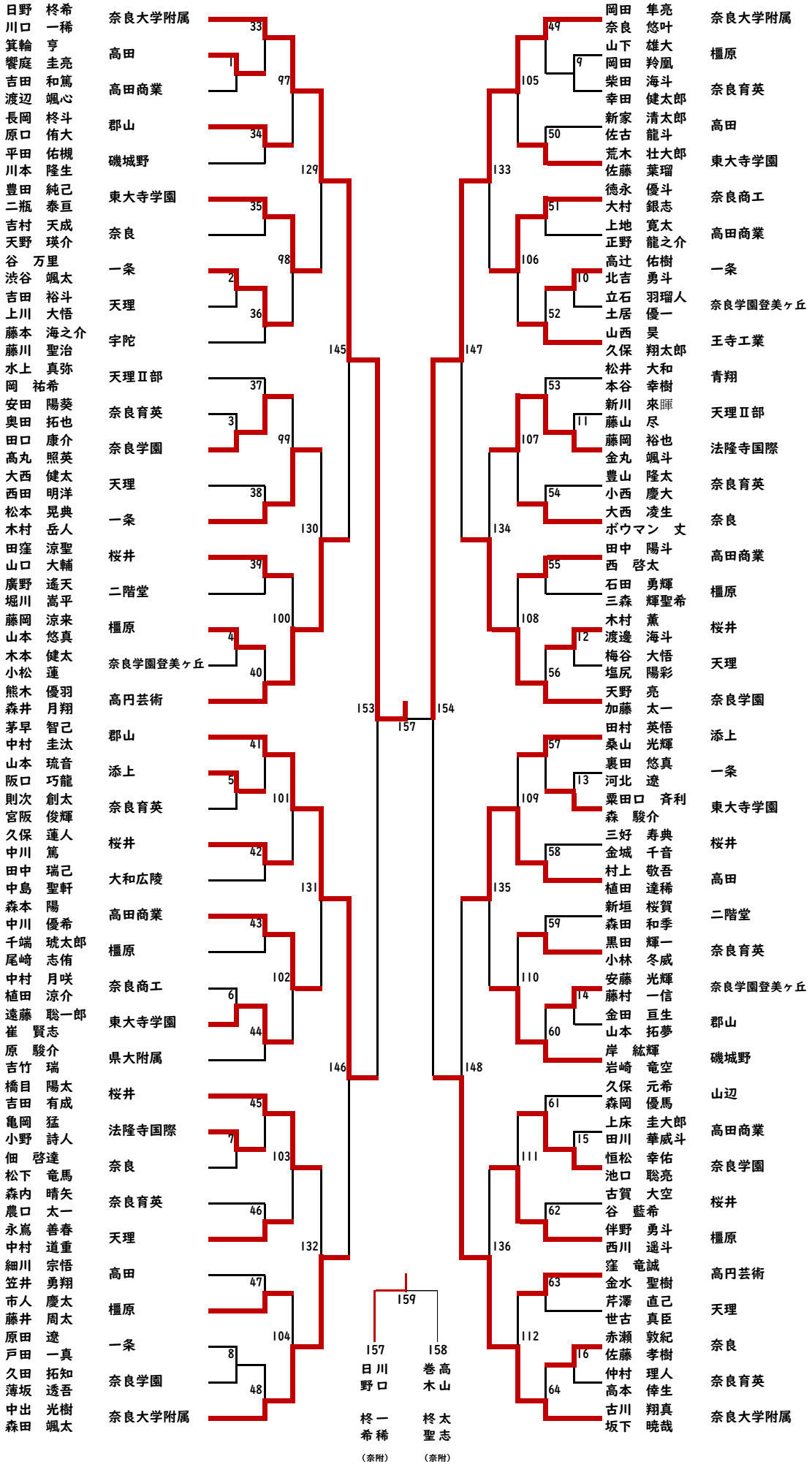
日野　柊希
川口　一稀
奈良大学附属
33
箕輪　亨
饗庭　圭亮
高田
1
吉田　和篤
渡辺　颯心
高田商業
97
長岡　柊斗
原口　侑大
郡山
34
平田　佑槻
川本　隆生
磯城野
129
豊田　純己
二瓶　泰亘
東大寺学園
35
吉村　天成
天野　瑛介
奈良
98
谷　万里
渋谷　颯太
一条
2
吉田　裕斗
上川　大悟
天理
36
藤本　海之介
藤川　聖治
宇陀
145
水上　真弥
岡　祐希
天理Ⅱ部
37
安田　陽葵
奥田　拓也
奈良育英
3
田口　康介
高丸　照英
奈良学園
99
大西　健太
西田　明洋
天理
38
松本　晃典
木村　岳人
一条
130
田窪　涼聖
山口　大輔
桜井
39
廣野　遙天
堀川　嵩平
二階堂
100
藤岡　涼来
山本　悠真
橿原
4
木本　健太
小松　蓮
奈良学園登美ヶ丘
40
熊木　優羽
森井　月翔
高円芸術
153
157
154
茅早　智己
中村　圭汰
郡山
41
山本　琉音
阪口　巧龍
添上
5
則次　創太
宮阪　俊輝
奈良育英
101
久保　蓮人
中川　篤
桜井
42
田中　瑞己
中島　聖軒
大和広陵
131
森本　陽
中川　優希
高田商業
43
千端　琥太郎
尾崎　志侑
橿原
102
中村　月咲
植田　涼介
奈良商工
6
遠藤　聡一郎
崔　賢志
東大寺学園
44
原　駿介
吉竹　瑞
県大附属
146
橋目　陽太
吉田　有成
桜井
45
亀岡　猛
小野　詩人
法隆寺国際
7
103
佃　啓達
松下　竜馬
奈良
森内　晴矢
奈良育英
46
農口　太一
永嶌　善春
天理
132
中村　道重
細川　宗悟
高田
47
笠井　勇翔
市人　慶太
橿原
104
藤井　周太
原田　遼
一条
8
戸田　一真
久田　拓知
奈良学園
48
薄坂　透吾
中出　光樹
奈良大学附属
森田　颯太
159
157
日野　川口
柊希　一稀
（奈附）
158
巻木　高山
柊聖　太志
（奈附）
岡田　隼亮
奈良　悠叶
奈良大学附属
49
山下　雄大
岡田　羚凰
橿原
9
105
柴田　海斗
幸田　健太郎
奈良育英
新家　清太郎
佐古　龍斗
高田
50
133
荒木　壮大郎
佐藤　葉瑠
東大寺学園
徳永　優斗
大村　銀志
奈良商工
51
上地　寛太
正野　龍之介
高田商業
106
高辻　佑樹
北吉　勇斗
一条
10
立石　羽瑠人
土居　優一
奈良学園登美ヶ丘
52
山西　昊
久保　翔太郎
王寺工業
147
松井　大和
本谷　幸樹
青翔
53
新川　來暉
藤山　尽
天理Ⅱ部
11
107
藤岡　裕也
金丸　颯斗
法隆寺国際
豊山　隆太
小西　慶大
奈良育英
54
134
大西　凌生
ボウマン　丈
奈良
田中　陽斗
西　啓太
高田商業
55
石田　勇輝
三森　輝聖希
橿原
108
木村　薫
渡邊　海斗
桜井
12
梅谷　大悟
塩尻　陽彩
天理
56
天野　亮
加藤　太一
奈良学園
154
田村　英悟
桑山　光輝
添上
57
裏田　悠真
河北　遼
一条
13
109
粟田口　斉利
森　駿介
東大寺学園
三好　寿典
金城　千音
桜井
58
村上　敬吾
植田　達稀
高田
135
新垣　桜賀
森田　和季
二階堂
59
黒田　輝一
小林　冬威
奈良育英
110
安藤　光輝
藤村　一信
奈良学園登美ヶ丘
14
金田　亘生
山本　拓夢
郡山
60
岸　紘輝
岩崎　竜空
磯城野
148
久保　元希
森岡　優馬
山辺
61
上床　圭大郎
田川　華威斗
高田商業
15
111
恒松　幸佑
池口　聡亮
奈良学園
古賀　大空
谷　藍希
桜井
62
伴野　勇斗
西川　遥斗
橿原
136
窪　竜誠
金水　聖樹
高円芸術
63
芹澤　直己
世古　真臣
天理
112
赤瀬　敦紀
佐藤　孝樹
奈良
16
仲村　理人
高本　倖生
奈良育英
64
古川　翔真
坂下　暁哉
奈良大学附属

男子ダブルス（2）

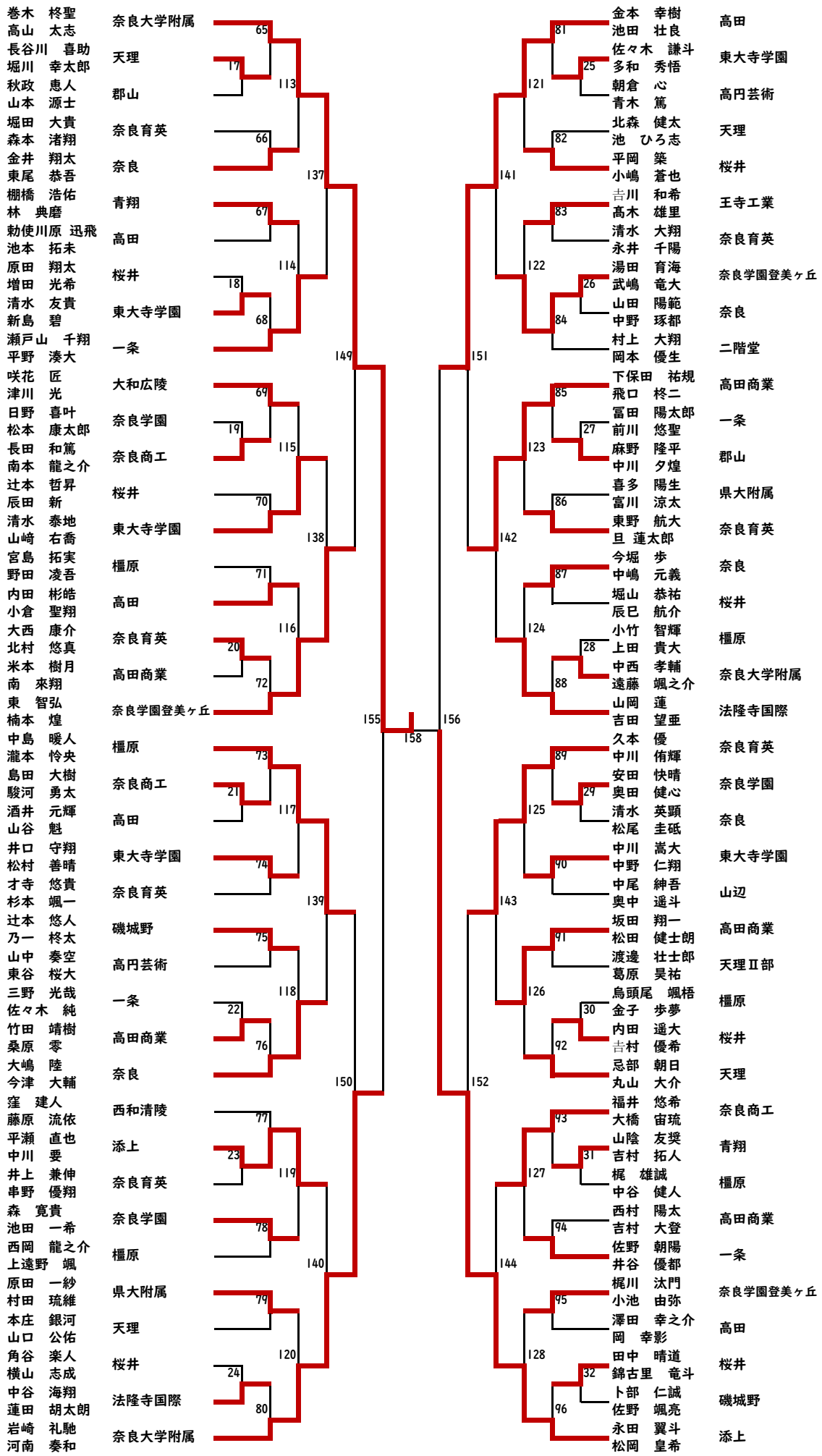
巻木　柊聖
高山　太志
奈良大学附属
長谷川　喜助
堀川　幸太郎
天理
秋政　恵人
山本　源士
郡山
堀田　大貴
森本　渚翔
奈良育英
金井　翔太
東尾　恭吾
奈良
棚橋　浩佑
林　典磨
青翔
勅使川原　迅飛
池本　拓未
高田
原田　翔太
増田　光希
桜井
清水　友貴
新島　碧
東大寺学園
瀬戸山　千翔
平野　湊大
一条
咲花　匠
津川　光
大和広陵
日野　喜叶
松本　康太郎
奈良学園
長田　和篤
南本　龍之介
奈良商工
辻本　哲昇
辰田　新
桜井
清水　泰地
山崎　右喬
東大寺学園
宮島　拓実
野田　凌吾
橿原
内田　彬皓
小倉　聖翔
高田
大西　康介
北村　悠真
奈良育英
米本　樹月
南　來翔
高田商業
東　智弘
楠本　煌
奈良学園登美ヶ丘
中島　暖人
瀧本　怜央
橿原
島田　大樹
駿河　勇太
奈良商工
酒井　元輝
山谷　魁
高田
井口　守翔
松村　善晴
東大寺学園
才寺　悠貴
杉本　颯一
奈良育英
辻本　悠人
乃一　柊太
磯城野
山中　奏空
東谷　桜大
高円芸術
三野　光哉
佐々木　純
竹田　靖樹
一条
桑原　零
大嶋　陸
高田商業
今津　大輔
窪　建人
奈良
藤原　流依
平瀬　直也
西和清陵
中川　要
井上　兼伸
串野　優翔
添上
森　寛貴
池田　一希
奈良育英
西岡　龍之介
上遠野　颯
奈良学園
原田　一紗
村田　琉維
橿原
本庄　銀河
山口　公佑
県大附属
角谷　楽人
横山　志成
天理
中谷　海翔
蓮田　胡太朗
桜井
岩崎　礼馳
河南　奏和
法隆寺国際
奈良大学附属
65
17
113
66
137
67
114
18
68
149
69
115
19
70
138
71
116
20
72
155
158
156
73
117
21
74
139
75
118
22
76
150
77
119
23
78
140
79
120
24
80
81
121
25
82
141
83
122
26
84
151
85
123
27
86
142
87
124
28
88
143
89
125
29
90
91
126
30
92
152
93
127
31
94
144
95
128
32
96
金本　幸樹
池田　壮良
高田
佐々木　謙斗
多和　秀悟
東大寺学園
朝倉　心
青木　篤
高円芸術
北森　健太
池　ひろ志
天理
平岡　築
小嶋　蒼也
桜井
吉川　和希
高木　雄里
王寺工業
清水　大翔
永井　千陽
奈良育英
湯田　育海
武嶋　竜大
奈良学園登美ヶ丘
山田　陽範
中野　琢都
奈良
村上　大翔
岡本　優生
二階堂
下保田　祐規
飛口　柊二
高田商業
冨田　陽太郎
前川　悠聖
一条
麻野　隆平
中川　夕煌
郡山
喜多　陽生
富川　涼太
県大附属
東野　航大
旦　蓮太郎
奈良育英
今堀　歩
中嶋　元義
奈良
堀山　恭祐
辰巳　航介
桜井
小竹　智輝
上田　貴大
橿原
中西　孝輔
遠藤　颯之介
奈良大学附属
山岡　蓮
吉田　望亜
法隆寺国際
久本　優
中川　侑輝
奈良育英
安田　快晴
奥田　健心
奈良学園
清水　英顕
松尾　圭砥
奈良
中川　嵩大
中野　仁翔
東大寺学園
中尾　紳吾
奥中　遥斗
山辺
坂田　翔一
松田　健士朗
高田商業
渡邊　壮士郎
葛原　昊祐
天理Ⅱ部
烏頭尾　颯梧
金子　歩夢
橿原
内田　遥大
吉村　優希
桜井
忌部　朝日
丸山　大介
天理
福井　悠希
大橋　宙琉
奈良商工
山陰　友奨
吉村　拓人
青翔
梶　雄誠
中谷　健人
橿原
西村　陽太
吉村　大登
高田商業
佐野　朝陽
井谷　優都
一条
梶川　汰門
小池　由弥
奈良学園登美ヶ丘
澤田　幸之介
岡　幸影
高田
田中　晴道
錦古里　竜斗
桜井
卜部　仁誠
佐野　颯亮
磯城野
永田　翼斗
松岡　皇希
添上

R6新人大会
令和7年１月11日～25日

女子ダブルス

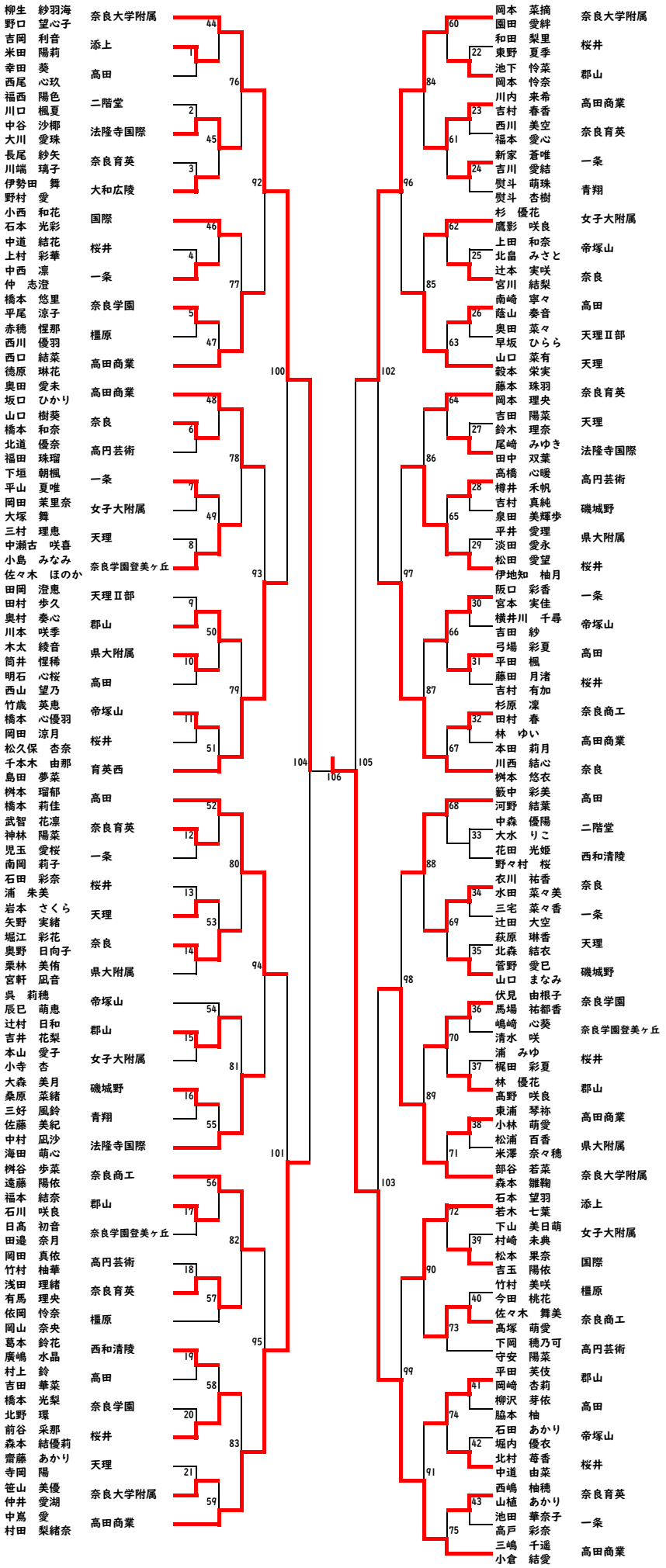

男子シングルス（1）

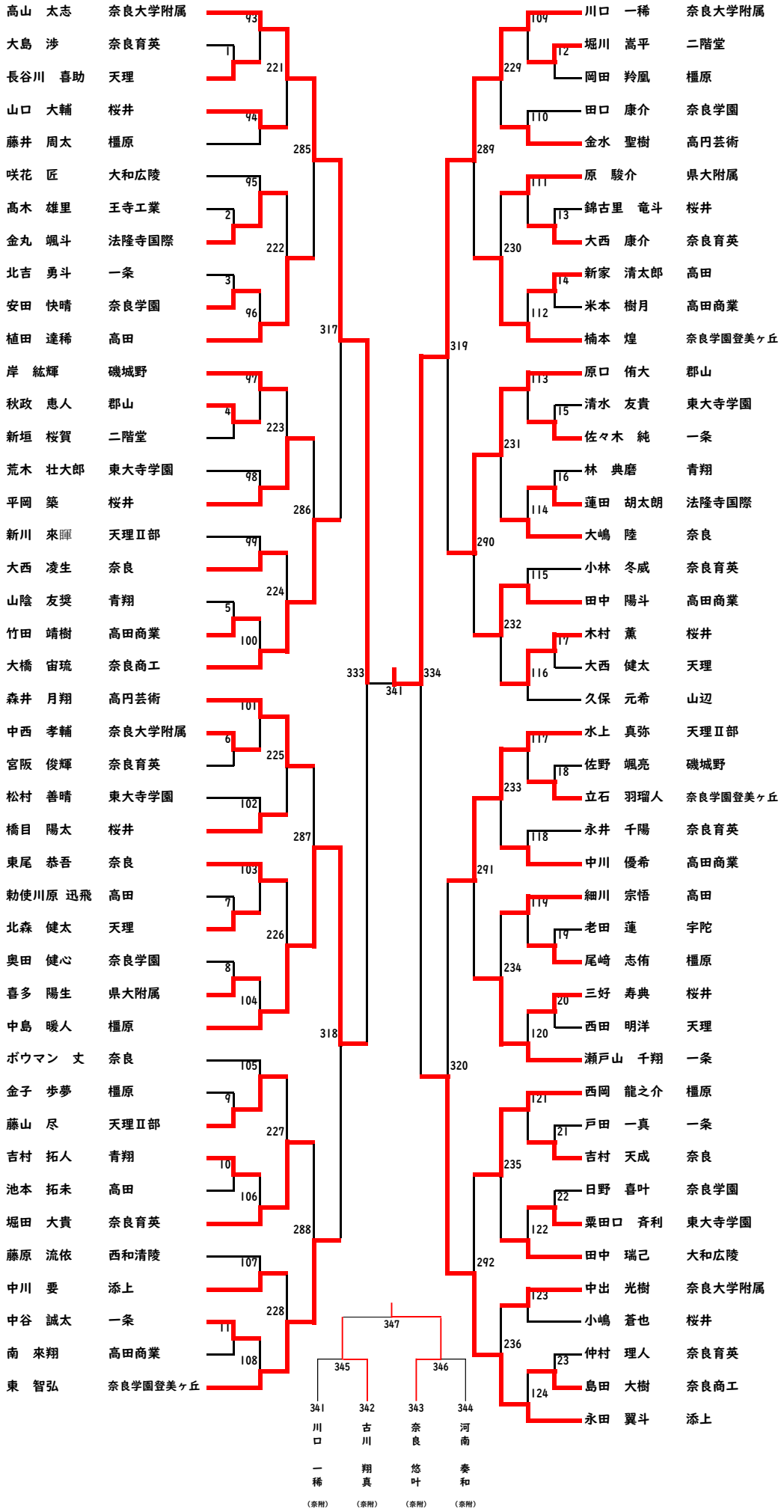
高山　太志　奈良大学附属
大島　渉　奈良育英
長谷川　喜助　天理
山口　大輔　桜井
藤井　周太　橿原
咲花　匠　大和広陵
高木　雄里　王寺工業
金丸　颯斗　法隆寺国際
北吉　勇斗　一条
安田　快晴　奈良学園
植田　達稀　高田
岸　紘輝　磯城野
秋政　恵人　郡山
新垣　桜賀　二階堂
荒木　壮大郎　東大寺学園
平岡　築　桜井
新川　來暉　天理Ⅱ部
大西　凌生　奈良
山陰　友奨　青翔
竹田　靖樹　高田商業
大橋　宙琉　奈良商工
森井　月翔　高円芸術
中西　孝輔　奈良大学附属
宮阪　俊輝　奈良育英
松村　善晴　東大寺学園
橋目　陽太　桜井
東尾　恭吾　奈良
勅使川原　迅飛　高田
北森　健太　天理
奥田　健心　奈良学園
喜多　陽生　県大附属
中島　暖人　橿原
ボウマン　丈　奈良
金子　歩夢　橿原
藤山　尽　天理Ⅱ部
吉村　拓人　青翔
池本　拓未　高田
堀田　大貴　奈良育英
藤原　流依　西和清陵
中川　要　添上
中谷　誠太　一条
南　來翔　高田商業
東　智弘　奈良学園登美ヶ丘
川口　一稀　奈良大学附属
堀川　嵩平　二階堂
岡田　羚風　橿原
田口　康介　奈良学園
金水　聖樹　高円芸術
原　駿介　県大附属
錦古里　竜斗　桜井
大西　康介　奈良育英
新家　清太郎　高田
米本　樹月　高田商業
楠本　煌　奈良学園登美ヶ丘
原口　侑大　郡山
清水　友貴　東大寺学園
佐々木　純　一条
林　典磨　青翔
蓮田　胡太朗　法隆寺国際
大嶋　陸　奈良
小林　冬威　奈良育英
田中　陽斗　高田商業
木村　薫　桜井
大西　健太　天理
久保　元希　山辺
水上　真弥　天理Ⅱ部
佐野　颯亮　磯城野
立石　羽瑠人　奈良学園登美ヶ丘
永井　千陽　奈良育英
中川　優希　高田商業
細川　宗悟　高田
老田　蓮　宇陀
尾崎　志侑　橿原
三好　寿典　桜井
西田　明洋　天理
瀬戸山　千翔　一条
西岡　龍之介　橿原
戸田　一真　一条
吉村　天成　奈良
日野　喜叶　奈良学園
粟田口　斉利　東大寺学園
田中　瑞己　大和広陵
中出　光樹　奈良大学附属
小嶋　蒼也　桜井
仲村　理人　奈良育英
島田　大樹　奈良商工
永田　翼斗　添上
341 川口 一稀（奈附）
342 古川 翔真（奈附）
343 奈良 悠叶（奈附）
344 河南 奏和（奈附）

男子シングルス（2）

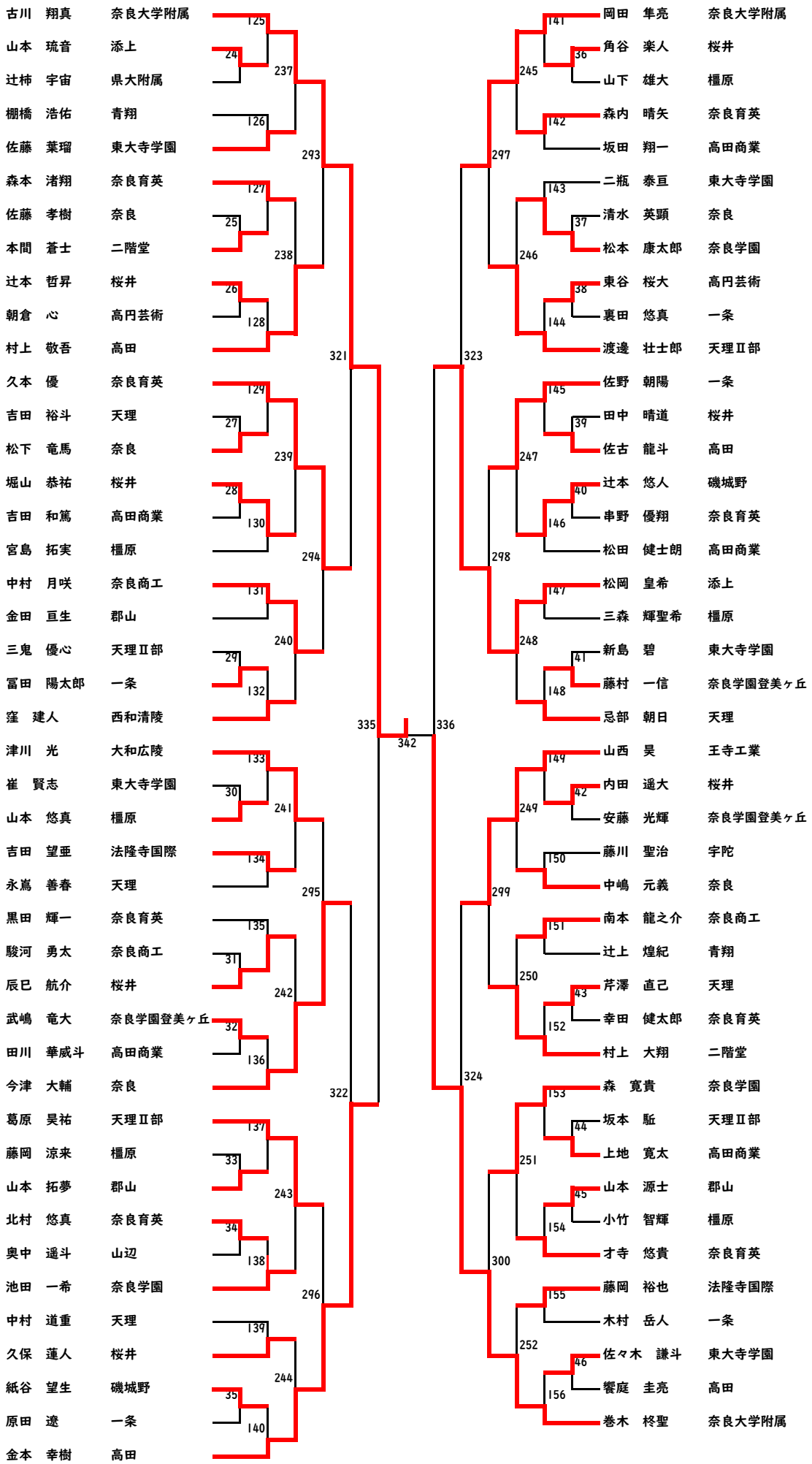
古川　翔真　奈良大学附属
山本　琉音　添上
辻柿　宇宙　県大附属
棚橋　浩佑　青翔
佐藤　葉瑠　東大寺学園
森本　渚翔　奈良育英
佐藤　孝樹　奈良
本間　蒼士　二階堂
辻本　哲昇　桜井
朝倉　心　高円芸術
村上　敬吾　高田
久本　優　奈良育英
吉田　裕斗　天理
松下　竜馬　奈良
堀山　恭祐　桜井
吉田　和篤　高田商業
宮島　拓実　橿原
中村　月咲　奈良商工
金田　亘生　郡山
三鬼　優心　天理Ⅱ部
冨田　陽太郎　一条
窪　建人　西和清陵
津川　光　大和広陵
崔　賢志　東大寺学園
山本　悠真　橿原
吉田　望亜　法隆寺国際
永嶌　善春　天理
黒田　輝一　奈良育英
駿河　勇太　奈良商工
辰巳　航介　桜井
武嶋　竜大　奈良学園登美ヶ丘
田川　華威斗　高田商業
今津　大輔　奈良
葛原　昊祐　天理Ⅱ部
藤岡　涼来　橿原
山本　拓夢　郡山
北村　悠真　奈良育英
奥中　遥斗　山辺
池田　一希　奈良学園
中村　道重　天理
久保　蓮人　桜井
紙谷　望生　磯城野
原田　遼　一条
金本　幸樹　高田
岡田　隼亮　奈良大学附属
角谷　楽人　桜井
山下　雄大　橿原
森内　晴矢　奈良育英
坂田　翔一　高田商業
二瓶　泰亘　東大寺学園
清水　英顕　奈良
松本　康太郎　奈良学園
東谷　桜大　高円芸術
裏田　悠真　一条
渡邊　壮士郎　天理Ⅱ部
佐野　朝陽　一条
田中　晴道　桜井
佐古　龍斗　高田
辻本　悠人　磯城野
串野　優翔　奈良育英
松田　健士朗　高田商業
松岡　皇希　添上
三森　輝聖希　橿原
新島　碧　東大寺学園
藤村　一信　奈良学園登美ヶ丘
忌部　朝日　天理
山西　昊　王寺工業
内田　遥大　桜井
安藤　光輝　奈良学園登美ヶ丘
藤川　聖治　宇陀
中嶋　元義　奈良
南本　龍之介　奈良商工
辻上　煌紀　青翔
芹澤　直己　天理
幸田　健太郎　奈良育英
村上　大翔　二階堂
森　寛貴　奈良学園
坂本　駈　天理Ⅱ部
上地　寛太　高田商業
山本　源士　郡山
小竹　智輝　橿原
才寺　悠貴　奈良育英
藤岡　裕也　法隆寺国際
木村　岳人　一条
佐々木　謙斗　東大寺学園
饗庭　圭亮　高田
巻木　柊聖　奈良大学附属
125
24
126
127
25
128
26
129
27
130
28
131
132
29
133
30
134
135
31
136
32
137
33
138
34
139
140
35
237
238
239
240
241
242
243
244
293
294
295
296
321
322
335
342
336
323
324
297
298
299
300
245
246
247
248
249
250
251
252
141
36
142
143
37
144
38
145
39
146
40
147
148
41
149
42
150
151
43
152
153
44
154
45
155
46
156

男子シングルス（3）

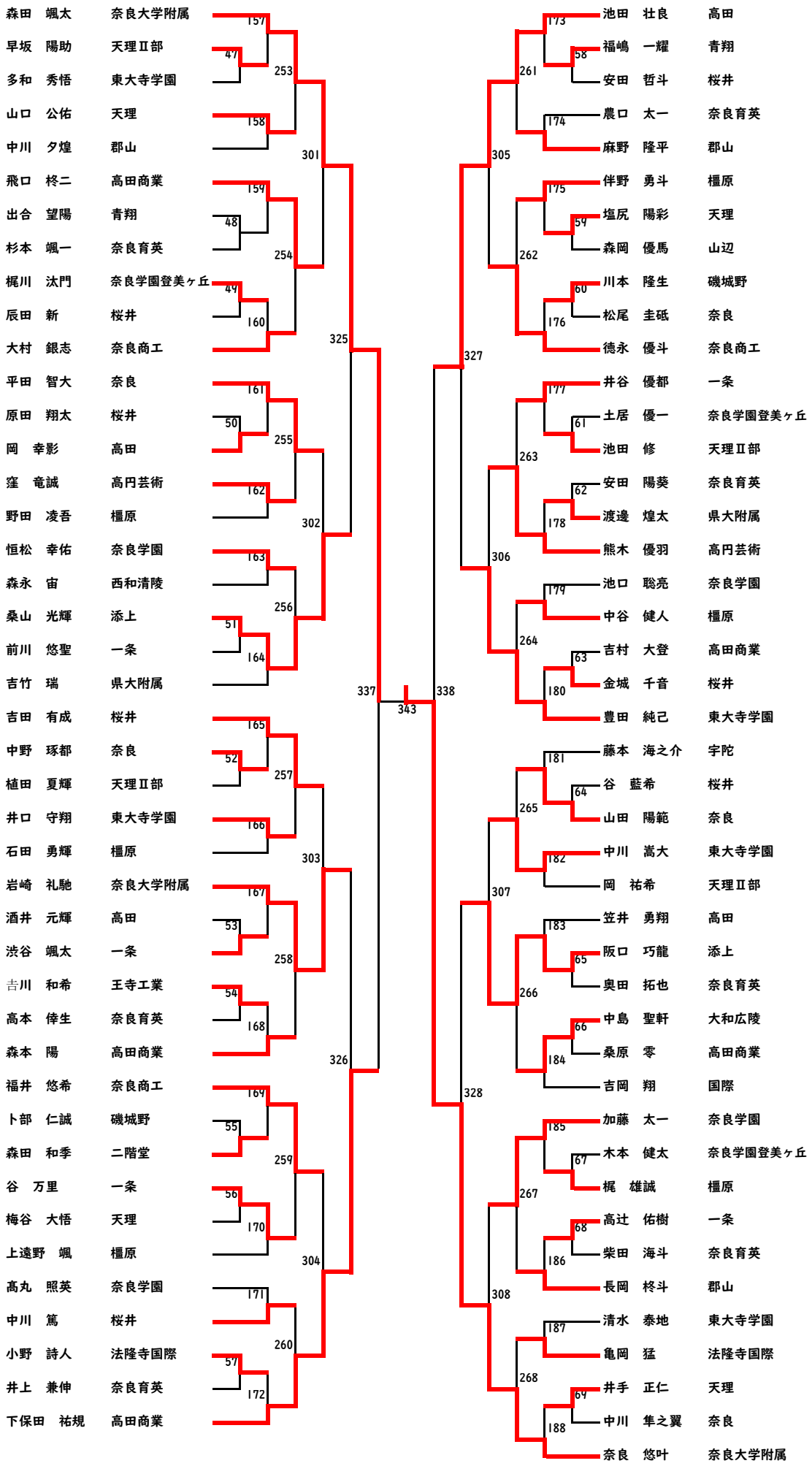
森田　颯太　奈良大学附属
早坂　陽助　天理Ⅱ部
多和　秀悟　東大寺学園
山口　公佑　天理
中川　夕煌　郡山
飛口　柊二　高田商業
出合　望陽　青翔
杉本　颯一　奈良育英
梶川　汰門　奈良学園登美ヶ丘
辰田　新　桜井
大村　銀志　奈良商工
平田　智大　奈良
原田　翔太　桜井
岡　幸影　高田
窪　竜誠　高円芸術
野田　凌吾　橿原
恒松　幸佑　奈良学園
森永　宙　西和清陵
桑山　光輝　添上
前川　悠聖　一条
吉竹　瑞　県大附属
吉田　有成　桜井
中野　琢都　奈良
植田　夏輝　天理Ⅱ部
井口　守翔　東大寺学園
石田　勇輝　橿原
岩崎　礼馳　奈良大学附属
酒井　元輝　高田
渋谷　颯太　一条
吉川　和希　王寺工業
高本　倖生　奈良育英
森本　陽　高田商業
福井　悠希　奈良商工
卜部　仁誠　磯城野
森田　和季　二階堂
谷　万里　一条
梅谷　大悟　天理
上遠野　颯　橿原
髙丸　照英　奈良学園
中川　篤　桜井
小野　詩人　法隆寺国際
井上　兼伸　奈良育英
下保田　祐規　高田商業
池田　壮良　高田
福嶋　一耀　青翔
安田　哲斗　桜井
農口　太一　奈良育英
麻野　隆平　郡山
伴野　勇斗　橿原
塩尻　陽彩　天理
森岡　優馬　山辺
川本　隆生　磯城野
松尾　圭砥　奈良
徳永　優斗　奈良商工
井谷　優都　一条
土居　優一　奈良学園登美ヶ丘
池田　修　天理Ⅱ部
安田　陽葵　奈良育英
渡邊　煌太　県大附属
熊木　優羽　高円芸術
池口　聡亮　奈良学園
中谷　健人　橿原
吉村　大登　高田商業
金城　千音　桜井
豊田　純己　東大寺学園
藤本　海之介　宇陀
谷　藍希　桜井
山田　陽範　奈良
中川　嵩大　東大寺学園
岡　祐希　天理Ⅱ部
笠井　勇翔　高田
阪口　巧龍　添上
奥田　拓也　奈良育英
中島　聖軒　大和広陵
桑原　零　高田商業
吉岡　翔　国際
加藤　太一　奈良学園
木本　健太　奈良学園登美ヶ丘
梶　雄誠　橿原
高辻　佑樹　一条
柴田　海斗　奈良育英
長岡　柊斗　郡山
清水　泰地　東大寺学園
亀岡　猛　法隆寺国際
井手　正仁　天理
中川　隼之翼　奈良
奈良　悠叶　奈良大学附属
157 47 158 159 48 49 160 161 50 162 163 51 164 165 52 166 167 53 168 169 55 170 56 171 57 172
253 254 255 256 257 258 259 260
301 302 303 304
325 326
337 343 338
327 328
305 306 307 308
261 262 263 264 265 266 267 268
173 58 174 175 59 60 176 177 61 178 62 179 63 180 181 64 182 183 65 184 185 67 186 68 187 188 69
58 59 60 61 62 63 64 65 66 67 68 69

男子シングルス（4）

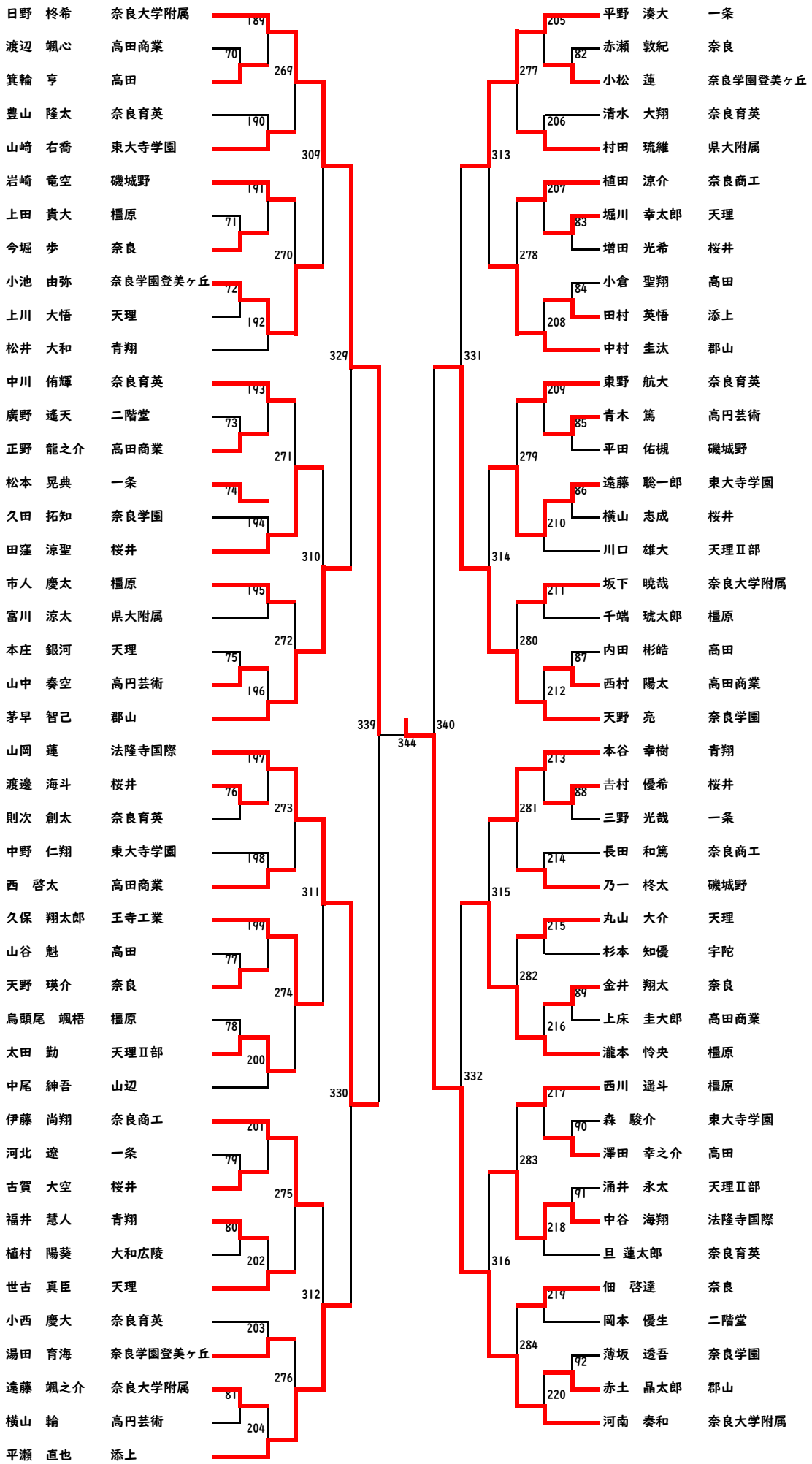
日野　柊希　奈良大学附属
渡辺　颯心　高田商業
箕輪　亨　高田
豊山　隆太　奈良育英
山崎　右喬　東大寺学園
岩崎　竜空　磯城野
上田　貴大　橿原
今堀　歩　奈良
小池　由弥　奈良学園登美ヶ丘
上川　大悟　天理
松井　大和　青翔
中川　侑輝　奈良育英
廣野　遙天　二階堂
正野　龍之介　高田商業
松本　晃典　一条
久田　拓知　奈良学園
田窪　涼聖　桜井
市人　慶太　橿原
富川　涼太　県大附属
本庄　銀河　天理
山中　奏空　高円芸術
茅早　智己　郡山
山岡　蓮　法隆寺国際
渡邊　海斗　桜井
則次　創太　奈良育英
中野　仁翔　東大寺学園
西　啓太　高田商業
久保　翔太郎　王寺工業
山谷　魁　高田
天野　瑛介　奈良
烏頭尾　颯梧　橿原
太田　勤　天理Ⅱ部
中尾　紳吾　山辺
伊藤　尚翔　奈良商工
河北　遼　一条
古賀　大空　桜井
福井　慧人　青翔
植村　陽葵　大和広陵
世古　真臣　天理
小西　慶大　奈良育英
湯田　育海　奈良学園登美ヶ丘
遠藤　颯之介　奈良大学附属
横山　輪　高円芸術
平瀬　直也　添上
平野　湊大　一条
赤瀬　敦紀　奈良
小松　蓮　奈良学園登美ヶ丘
清水　大翔　奈良育英
村田　琉維　県大附属
植田　涼介　奈良商工
堀川　幸太郎　天理
増田　光希　桜井
小倉　聖翔　高田
田村　英悟　添上
中村　圭汰　郡山
東野　航大　奈良育英
青木　篤　高円芸術
平田　佑槻　磯城野
遠藤　聡一郎　東大寺学園
横山　志成　桜井
川口　雄大　天理Ⅱ部
坂下　暁哉　奈良大学附属
千端　琥太郎　橿原
内田　彬皓　高田
西村　陽太　高田商業
天野　亮　奈良学園
本谷　幸樹　青翔
吉村　優希　桜井
三野　光哉　一条
長田　和篤　奈良商工
乃一　柊太　磯城野
丸山　大介　天理
杉本　知優　宇陀
金井　翔太　奈良
上床　圭大郎　高田商業
瀧本　怜央　橿原
西川　遥斗　橿原
森　駿介　東大寺学園
澤田　幸之介　高田
涌井　永太　天理Ⅱ部
中谷　海翔　法隆寺国際
旦　蓮太郎　奈良育英
佃　啓達　奈良
岡本　優生　二階堂
薄坂　透吾　奈良学園
赤土　晶太郎　郡山
河南　奏和　奈良大学附属
344

R6新人大会
令和7年１月11日～25日

女子シングルス（1）

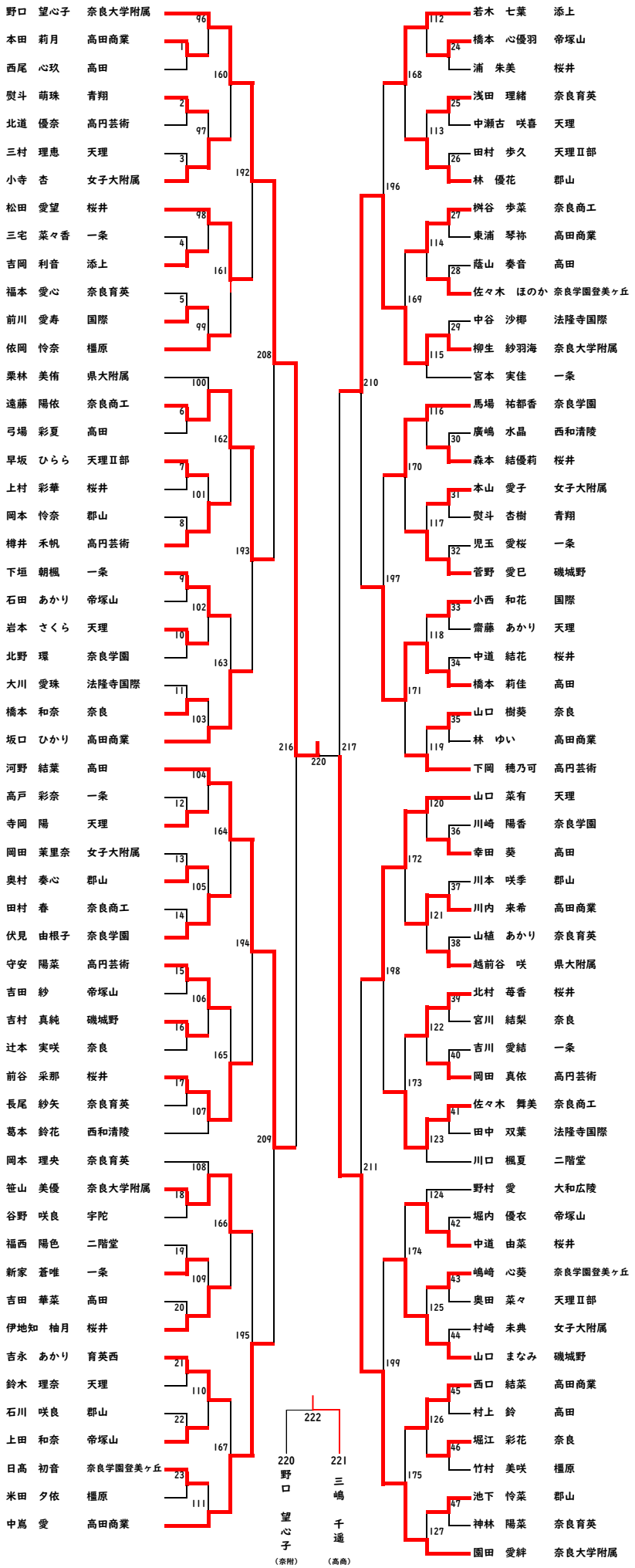

女子シングルス（2）

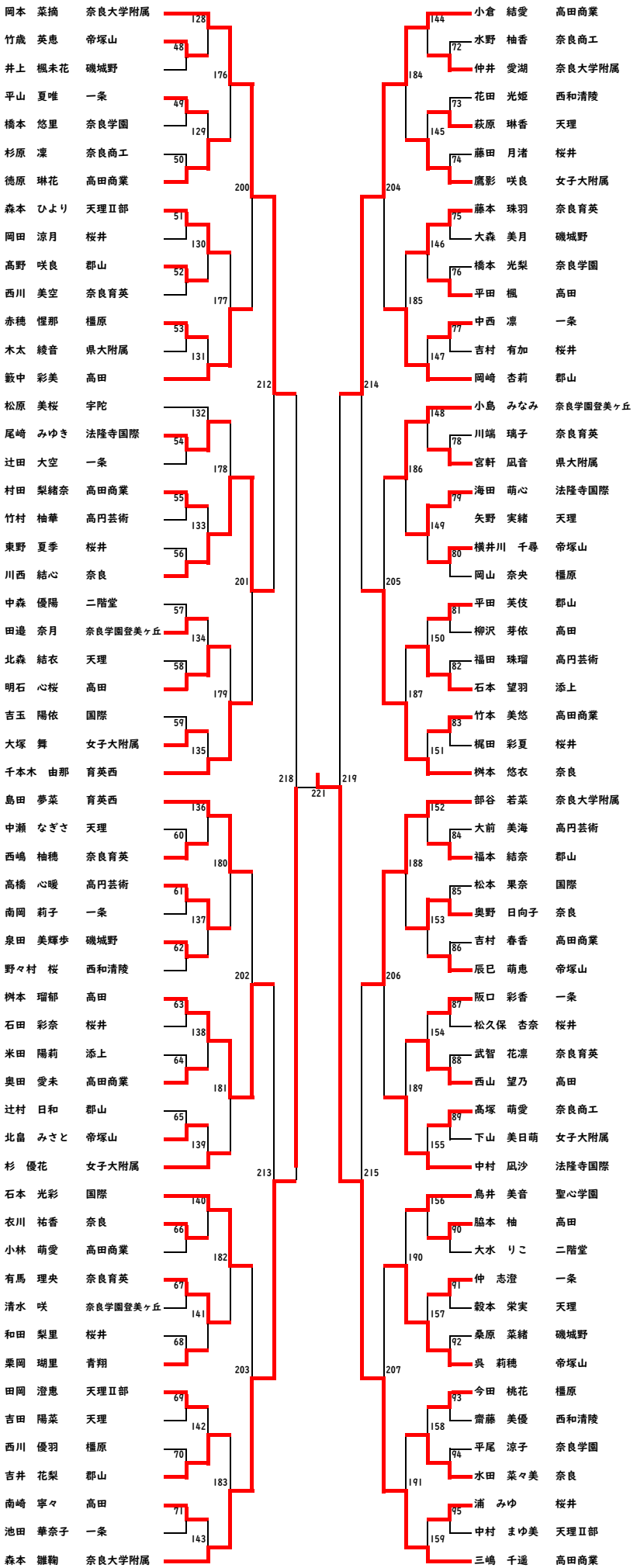
岡本　菜摘　奈良大学附属
竹歳　英恵　帝塚山
井上　楓未花　磯城野
平山　夏唯　一条
橋本　悠里　奈良学園
杉原　凜　奈良商工
徳原　琳花　高田商業
森本　ひより　天理Ⅱ部
岡田　涼月　桜井
髙野　咲良　郡山
西川　美空　奈良育英
赤穂　惺那　橿原
木太　綾音　県大附属
籔中　彩美　高田
松原　美桜　宇陀
尾崎　みゆき　法隆寺国際
辻田　大空　一条
村田　梨緒奈　高田商業
竹村　柚華　高円芸術
東野　夏季　桜井
川西　結心　奈良
中森　優陽　二階堂
田邉　奈月　奈良学園登美ヶ丘
北森　結衣　天理
明石　心桜　高田
吉玉　陽依　国際
大塚　舞　女子大附属
千本木　由那　育英西
島田　夢菜　育英西
中瀬　なぎさ　天理
西嶋　柚穂　奈良育英
高橋　心暖　高円芸術
南岡　莉子　一条
泉田　美輝歩　磯城野
野々村　桜　西和清陵
桝本　瑠郁　高田
石田　彩奈　桜井
米田　陽莉　添上
奥田　愛未　高田商業
辻村　日和　郡山
北畠　みさと　帝塚山
杉　優花　女子大附属
石本　光彩　国際
衣川　祐香　奈良
小林　萌愛　高田商業
有馬　理央　奈良育英
清水　咲　奈良学園登美ヶ丘
和田　梨里　桜井
栗岡　瑚里　青翔
田岡　澄恵　天理Ⅱ部
吉田　陽菜　天理
西川　優羽　橿原
吉井　花梨　郡山
南崎　寧々　高田
池田　華奈子　一条
森本　雛鞠　奈良大学附属
小倉　結愛　高田商業
水野　柚香　奈良商工
仲井　愛湖　奈良大学附属
花田　光姫　西和清陵
萩原　琳香　天理
藤田　月渚　桜井
鷹影　咲良　女子大附属
藤本　珠羽　奈良育英
大森　美月　磯城野
橋本　光梨　奈良学園
平田　楓　高田
中西　凛　一条
吉村　有加　桜井
岡崎　杏莉　郡山
小島　みなみ　奈良学園登美ヶ丘
川端　璃子　奈良育英
宮軒　凪音　県大附属
海田　萌心　法隆寺国際
矢野　実緒　天理
横井川　千尋　帝塚山
岡山　奈央　橿原
平田　芙伎　郡山
柳沢　芽依　高田
福田　珠瑠　高円芸術
石本　望羽　添上
竹本　美悠　高田商業
梶田　彩夏　桜井
桝本　悠衣　奈良
部谷　若菜　奈良大学附属
大前　美海　高円芸術
福本　結奈　郡山
松本　果奈　国際
奥野　日向子　奈良
吉村　春香　高田商業
辰巳　萌恵　帝塚山
阪口　彩香　一条
松久保　杏奈　桜井
武智　花凛　奈良育英
西山　望乃　高田
髙塚　萌愛　奈良商工
下山　美日萌　女子大附属
中村　凪沙　法隆寺国際
鳥井　美音　聖心学園
脇本　柚　高田
大水　りこ　二階堂
仲　志澄　一条
穀本　栄実　天理
桑原　菜緒　磯城野
呉　莉穂　帝塚山
今田　桃花　橿原
齋藤　美優　西和清陵
平尾　涼子　奈良学園
水田　菜々美　奈良
浦　みゆ　桜井
中村　まゆ美　天理Ⅱ部
三嶋　千遥　高田商業
128
48
176
49
129
50
200
51
130
52
177
53
131
212
132
54
178
55
133
56
201
57
134
58
179
59
135
218
221
219
136
60
180
61
137
62
202
63
138
64
181
65
139
213
140
66
182
67
141
68
203
69
142
70
183
71
143
144
72
184
73
145
74
204
75
146
76
185
77
147
214
148
78
186
79
149
80
205
81
150
82
187
83
151
152
84
188
85
153
86
206
87
154
88
189
89
155
215
156
90
190
91
157
92
207
93
158
94
191
95
159